EPSON®
EXCEED YOUR VISION

使用说明书

Home Cinema

CH-TW6600W
CH-TW6600
CH-TW6200

WiHD™ 3D Full HD 1080p HDMI™ HIGH DEFINITION MULTIMEDIA INTERFACE 3LCD MHL™ Mobile High-Definition Link

使用各说明书

本投影机指南以如下所示结构进行组织。

安全使用须知/支持和维修指南

包含安全使用投影机、支持和维修指南、故障排除检查列表等信息。使用投影机之前请务必阅读此指南。

使用说明书（本说明书）

包含使用投影机之前的安装与基本操作、使用配置菜单、解决问题以及执行常规维护的信息。

设定手册

包含安装投影机的步骤信息。请首先阅读本手册。

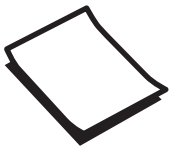

3D 眼镜 使用说明书

包含处理 3D 眼镜的信息和警告等。

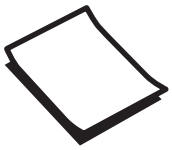

WirelessHD Transmitter 使用说明书（仅适用于 CH-TW6600W）

包含处理 WirelessHD Transmitter 的信息和警告等。

说明书中图标的含义

安全指示

本资料和投影机采用一些图标来说明如何安全使用本投影机。
下面显示图标及其含义。为了避免人身伤害或财产损失，请理解并遵守这些注意事项图标。

警告

若忽视本图标表示的信息，可能会因错误操作处理而导致 人员受伤甚至死亡。

注意

若忽视本图标表示的信息，可能会因错误操作处理而导致 人员受伤或身体伤害。

一般信息指示

注意

表示可能导致损坏或出现故障的步骤。

	记述了方便用户使用的一些相关资讯。
☛	指明可以找到相关主题详细资讯的所在页。
菜单名称	表示配置菜单项目。 例如：**图像 - 颜色模式**
按钮名称	表示遥控器或控制面板上的按钮。 例如：Menu 按钮

关于使用“本产品”或“本投影机”

主投影机单元、随附配件或者选购的配件都可能使用“本产品”或“本投影机”。

说明书结构与使用的图标

使用各说明书 1

说明书中图标的含义 2

安全指示 2

一般信息指示 2

关于使用“本产品”或“本投影机” 2

简介

部件名称和功能 6

前面 / 上面 6

控制面板 7

遥控器 8

后 10

底面 11

外形尺寸图 12

准备

安装 13

投影图像和投影机位置 13

请将投影机与屏幕平行安装。 13

通过调节左右任何一边的高度来水平安装投影机 13

各种设定方法 14

安放在桌子上投影 14

悬吊在天花板上投影 14

投影距离和镜头移动最大值 15

连接设备 18

连接视频设备 18

连接计算机 18

连接外部设备 19

连接到 Trigger Out 端口 19

连接到 Audio Out 端口（仅适用于CH-TW6600W/CH-TW6600） 19

连接智能手机或平板电脑（仅适用于CH-TW6600W/CH-TW6600） 19

连接 USB 设备 20

连接 WirelessHD 设备（仅适用于 CH-TW6600W） 20

安装无线 LAN 单元 21

取下端子盖 22

准备遥控器 23

安装遥控器电池 23

遥控器操作范围 23

操作范围（左右） 23

操作范围（上下） 23

基本操作

开始和结束投影 24

打开投影机并投影 24

如果未投影目标图像 24

关闭 25

调节投影画面 26

显示测试图样 26

调节焦距 26

调节投影尺寸（变焦调节） 26

调节投影机的倾斜 27

调节投影图像的位置（镜头移动） 27

使用镜头移动拨盘进行调节 27

校正梯形失真（水平/垂直梯形校正） 28

调节音量（仅适用于CH-TW6600W/CH-TW6600） 29

暂时隐藏图像并静音 30

调节图像

调节图像 31

选择投影质量（颜色模式） 31

在全屏与缩放之间切换屏幕（外观） 32

绝对色调节 34

调节色相、饱和度和亮度 34

调节 Gamma 34

选择并调节校正值 35

使用 Gamma 调节表进行调节 35

调节 RGB（减少/增加） 35

色温 36

肤色 36

精细图像调节 37

调节清晰度 37

设定自动光圈 37

超解像 和 细节增强 功能 38

面板校准 38

图像处理 40

按保存的图像质量浏览图像（记忆功能） 41

保存功能 41

保存记忆 41

载入记忆 41

删除已保存的记忆 42

重新命名记忆 42

有用功能

享受 3D 图像 43

设定 3D 图像 43

投影机检测到 3D 格式时 43

投影机无法检测到 3D 格式时 43

如果无法观看 3D 图像 43

使用 3D 眼镜 44

为 3D 眼镜充电 44

配对 3D 眼镜 44

佩戴 3D 眼镜 45

读懂 3D 眼镜上的指示灯 45

观看 3D 图像的范围 46

关于观看 3D 图像的警告 46

将 2D 图像转换为 3D 进行观看（仅适用于CH-TW6600W/CH-TW6600） 48

使用 WirelessHD 连接（仅适用于 CH-TW6600W） 50

安装 WirelessHD Transmitter 50

WirelessHD Transmitter 部件名称 50

WirelessHD Transmitter 连接示例和信号流 51

设定 WirelessHD Transmitter 54

投影图像 54

WirelessHD 设定菜单 56

WirelessHD 传输范围 56

操作遥控器 58

遥控器操作范围 58

切换输入和输出 58

切换目标图像 59

切换图像源 60

以子屏幕显示 62

使用 HDMI 连接功能 63

HDMI 连接功能 63

HDMI 连接设定 63

设备连接 64

播放图像数据（幻灯片放映） 65

兼容的数据 65

播放 幻灯片 65

图像文件的显示设定和幻灯片放映操作设定 66

使用画中画投影两张不同的图像 67

可以同步显示的屏幕类型 67

投影在画中画上 67

启动或退出 画中画 67

更改画中画设定 68

配置菜单

配置菜单功能 69

配置菜单操作 69

配置菜单表 70

图像菜单 70

信号菜单 71

设定 菜单 73

记忆 菜单 76

网络菜单 76

信息菜单 79

重设菜单 79

画中画 菜单 79

故障排除

故障排除 80

读懂指示灯 80

错误/警告期间的指示灯状态 80

正常操作期间的指示灯状态 81

看了指示灯仍不明白时 81

查看问题 81

与图像有关的问题 82

投影开始时的问题 85

遥控器的问题 85

控制面板的问题 86

3D 的问题 86

HDMI 的问题 86
WirelessHD 的问题（仅适用于 CH-TW6600W） 87
USB 存储设备的问题 88
其他问题 88
事件 ID 89

维护

维护 90
清洁部件 90
清洁空气过滤网 90
清洁主机 91
清洁镜头 91
清洁 3D 眼镜 92
消耗品的更换期 92
空气过滤网更换期 92
灯泡更换期 92
更换消耗品 92
更换空气过滤网 92
更换灯泡 93
灯时重设 95

附录

选购件和消耗品 96
选购件 96
消耗品 96
支持的分辨率 97
分量视频 97
复合视频 97
计算机信号（模拟 RGB） 97
HDMI1/HDMI2 输入信号 97
MHL 输入信号（仅适用于CH-TW6600W/CH-TW6600） 98
3D 输入信号 HDMI 98
WirelessHD 输入信号 98
3D 输入信号 MHL（通过WirelessHD Transmitter*） 99
规格 100
用语解说 103
一般告示 104
一般告示 105

部件名称和功能

前面 / 上面

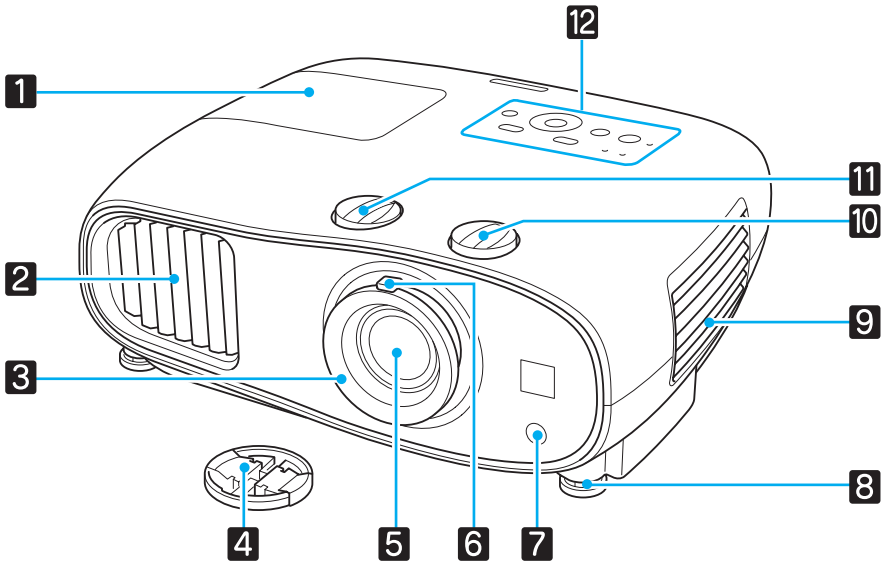

名称		功能
1	灯泡盖	更换投影机内的灯泡时打开该盖。 ☛ 第93页
2	排气口	用于排出冷却投影机内部所用空气的排气孔。 ⚠ 注意 投影时，请勿将脸或手贴近排气口，并请勿在排气口附近放置受热会翘曲或损坏的物体。排气口中吹出的热风可能引起灼伤、翘曲或事故。
3	聚焦环	调节图像焦点。 ☛ 第26页
4	镜头盖	不使用投影机时盖上此盖可保护镜头不被划伤或弄脏。 ☛ 第24页
5	投影机的镜头	由此处投影图像。
6	变焦环	调节图像大小。 ☛ 第26页
7	遥控接收器	接收遥控器信号。 ☛ 第23页
8	前可调撑脚	当投影机安装在桌面等平面上时，展开撑脚可调节水平倾斜。 ☛ 第27页
9	空气过滤网盖	清洁或更换空气过滤网时，打开此盖并取出空气过滤网。 ☛ 第90页，第92页
	进风口	进风口用于冷却投影机内部。
10	镜头垂直移动拨盘	转动拨盘向上或向下移动投影图像的位置。 ☛ 第27页
11	镜头水平移动拨盘	转动拨盘向左或向右移动投影图像的位置。 ☛ 第27页
12	控制面板	投影机上的控制面板。 ☛ 第7页

控制面板

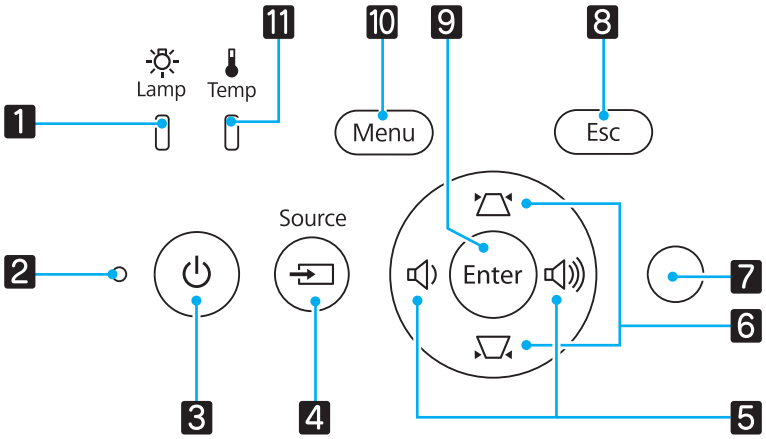

* 此图以 CH-TW6600W/CH-TW6600 为例。

按钮 / 指示灯		功能
1	Lamp	需要更换灯泡时闪烁橙色。与其他亮起或闪烁中的指示灯一起显示投影机的错误。 ☛ 第80页
2	操作指示灯	闪烁表示投影机正在暖机或者冷却。与其他亮起或闪烁中的指示灯一起显示投影机的状态。 ☛ 第80页
3		打开或关闭投影机电源。☛ 第24页 当投影机打开时亮起。 ☛ 第81页
4	Source	更改至从各输入端口输入的图像。 ☛ 第24页
5	(CH-TW6600W/CH-TW6600)	选择音量和菜单项目的调节值。☛ 第29页 显示梯形屏幕时执行水平梯形校正。 ☛ 第28页
	(CH-TW6200)	选择菜单项目的调节值。 显示梯形屏幕时执行水平梯形校正。 ☛ 第28页
6		选择菜单项目的调节值。☛ 第28页 显示梯形屏幕时执行垂直梯形校正。 ☛ 第28页
7	亮度感应器	检测房间的亮度。当 颜色模式 设为“自动”时，投影机将根据感应器检测到的亮度相应设定最佳图像质量。 ☛ 第31页
8	Esc	显示菜单时可返回到上一级菜单。 ☛ 第69页
9	Enter	显示菜单时可选择功能和设定。 ☛ 第69页
10	Menu	显示和关闭配置菜单。 在配置菜单上，可以调节和设定信号、图像等。 ☛ 第69页
11	Temp	投影机内部温度过高时闪烁橙色。与其他亮起或闪烁中的指示灯一起显示投影机的错误。 ☛ 第80页

遥控器

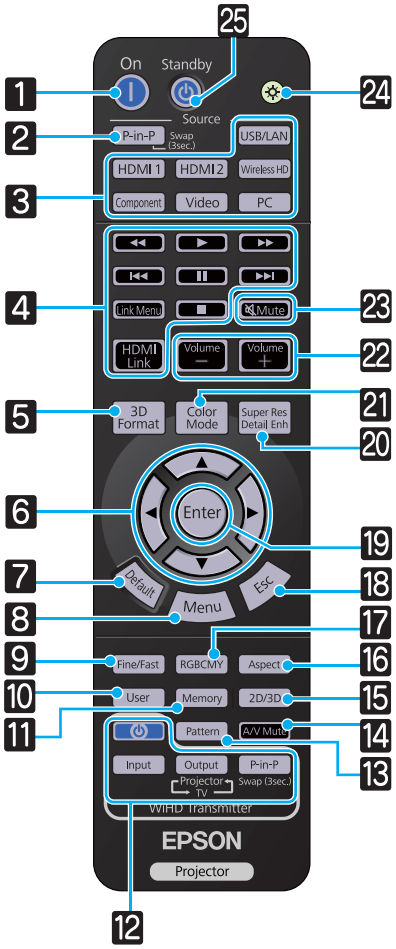

按钮		功能
1	On	打开投影机。 ☛ 第24页
2	P-in-P	能够同时投影两个图像源。一个显示在主屏幕中，另外一个显示在子屏幕中。（画中画）☛ 第67页 按住按钮切换主或子屏幕图像源。
3	USB/LAN HDMI1 HDMI2 WirelessHD Component Video PC	更改至从各输入端口输入的图像。 ☛ 第24页 WirelessHD 按钮仅适用于CH-TW6600W。
4	HDMI Link	此按钮显示 HDMI 连接的设定菜单。 与其他按钮配合使用时，可以在符合 HDMI CEC 标准或 MHL 标准的连接设备上开始或停止播放等。 ☛ 第63页
5	3D Format	更改 3D 格式。 该投影机支持以下 3D 格式。 • 帧封装 • 并排 • 上下 ☛ 第43页
6	▲ ▼ ◀ ▶	选择菜单项目和调节值。 ☛ 第69页
7	Default	显示菜单调节屏幕时，按此按钮可将调节值恢复到默认值。 ☛ 第69页
8	Menu	显示和关闭配置菜单。 在配置菜单上，可以调节和设定信号、图像等。 ☛ 第69页
9	Fine/Fast	顺畅投影帧率快的图像,例如游戏。 ☛ 第40页
10	User	执行分配给用户按钮的功能。 ☛ 第73页
11	Memory	保存、加载或删除内存。 ☛ 第41页

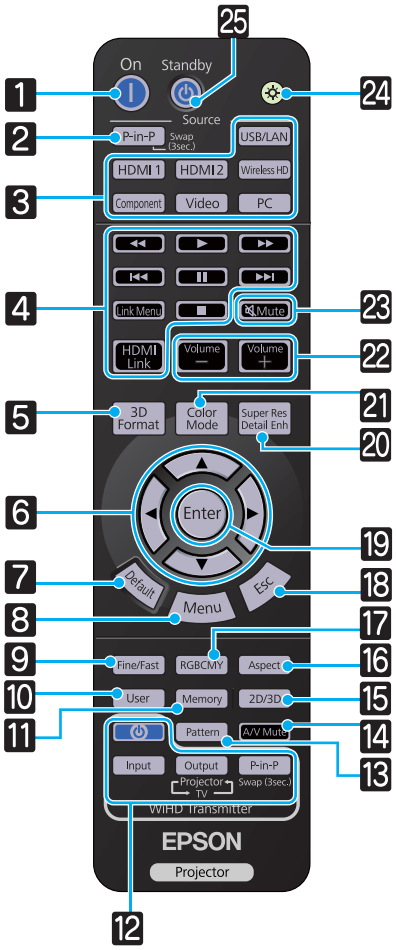

按钮		功能
12	Input Output P-in-P	（仅适用于CH-TW6600W） WiHD Transmitter 控制 打开 WirelessHD Transmitter，或切换输入和输出。 执行操作时，确保将遥控器指向 WirelessHD Transmitter。 ☛ 第58页
13	Pattern	显示和关闭测试图样。 ☛ 第26页
14	A/V Mute	暂时隐藏或显示图像和音频。 ☛ 第30页
15	2D/3D	（仅适用于CH-TW6600W/CH-TW6600） 在 2D 和 3D 之间切换。 ☛ 第43页
16	Aspect	根据输入信号选择外观模式。 ☛ 第32页
17	RGBCMY	调节各种 RGBCMY 颜色的色相、饱和度和亮度。 ☛ 第34页
18	Esc	显示菜单时可返回到上一级菜单。 ☛ 第69页
19	Enter	显示菜单时，投影机接受并输入当前选择，并前进至下一级菜单。 ☛ 第69页
20	Super Res Detail Enh	(CH-TW6600W/CH-TW6600) 设定使模糊轮廓清晰化的 **超解像**，或者设定强调图像纹理和材质感的 **细节增强**。 ☛ 第38页
		(CH-TW6200) 设定强调图像纹理和材质感的 **细节增强**。 ☛ 第38页
21	Color Mode	更改**颜色模式**。 ☛ 第31页
22	Volume – Volume +	（仅适用于CH-TW6600W/CH-TW6600） 调节音量。 ☛ 第29页
23	Mute	（仅适用于CH-TW6600W/CH-TW6600） 暂时隐藏或显示图像和音频。 ☛ 第30页
24		遥控器按钮亮起约 10 秒钟。在黑暗中操作遥控器时非常实用。
25	Standby	关闭投影机。 ☛ 第25页

后

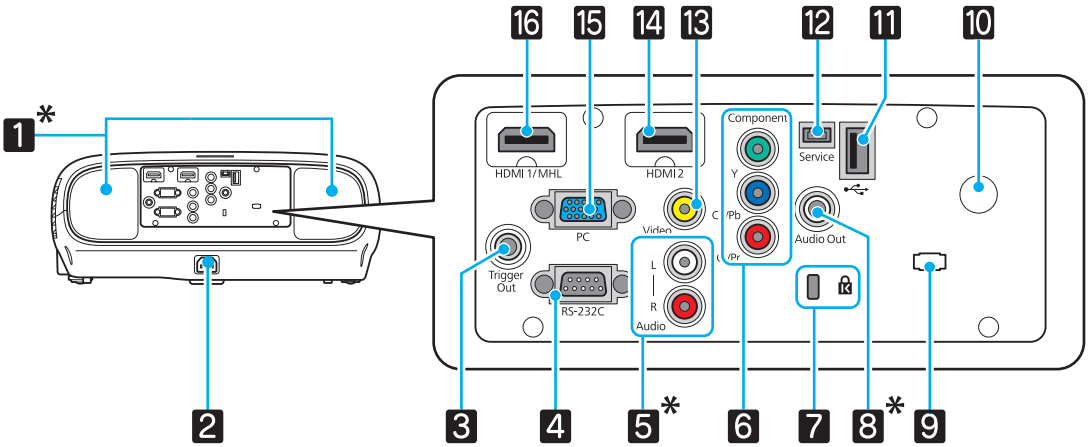

* 仅与CH-TW6600W/CH-TW6600 一起安装。

名称		功能
1	**扬声器**	投影机的内置扬声器。输出音频。当投影机悬吊在天花板上时，将 **反向音频** 设定为 **开** 可使用内置扬声器。☛ **设定 - 音频 - 反向音频** 第73页
2	**电源插座**	连接电源线。 ☛ 第24页
3	Trigger Out 端口	连接电动屏幕等外部设备。 ☛ 第19页
4	RS-232C 端口	控制投影机时，将投影机使用 RS-232C 电缆连接到计算机。该端口用于控制目的，通常情况下不要使用。 ☛ 第100页
5	Audio (L-R) port	从连接到Video端口、Component端口或PC端口的设备上输入音频。 ☛ 第18页
6	Component 端口	连接到视频设备上的分量（YCbCr 或 YPbPr）输出端口。 ☛ 第18页
7	**防盗安全锁孔（ 🔒 ）**	防盗安全锁孔兼容于 Kensington 公司制造的 MicroSaver 防盗系统。有关详细信息，请访问 Kensington 公司主页 http://www.kensington.com/。
8	Audio Out 端口	播放过程中将音频输出至外部扬声器。 ☛ 第19页
9	**电缆架**	将电缆连接至端口时，电缆的重量可能会导致其连接器的插入状态不够理想。为了避免该状况，请将市售的绑紧带（电缆扎带）穿过该电缆架，以绑定电缆。
10	**遥控接收器**	接收遥控器信号。 ☛ 第23页
11	USB（TypeA）端口	连接 USB 存储设备或数码相机等 USB 设备并且将图像投影为幻灯片。 ☛ 第65页 此外，连接选购的无线 LAN 单元。 ☛ 第21页
12	Service 端口	服务端口。该端口不常用。
13	Video 端口	连接到视频设备上的组合视频输出端口。 ☛ 第18页
14	HDMI2 端口	连接兼容 HDMI 的视频设备和计算机。 ☛ 第18页
15	PC 端口	连接到计算机上的 RGB 输出端口。 ☛ 第18页
16	HDMI1 端口	连接兼容 HDMI 的视频设备和计算机。☛ 第18页 此外，连接兼容 MHL 的智能设备或平板电脑（仅适用于CH-TW6600W/CH-TW6600）。 ☛ 第19页

底面

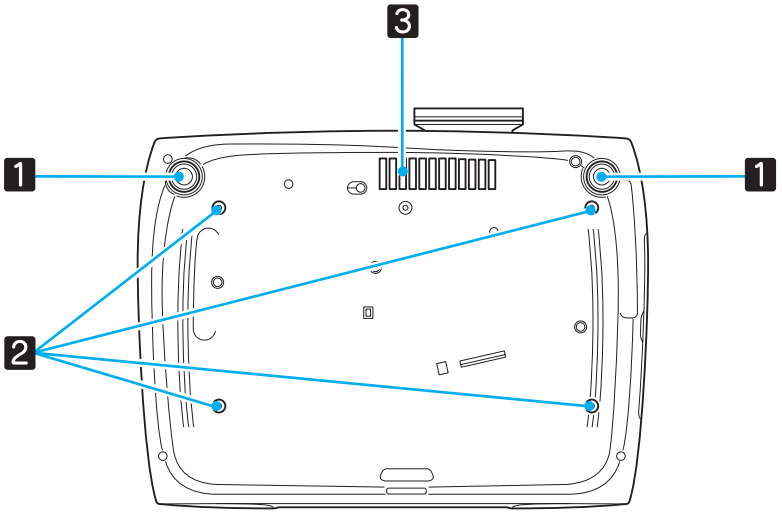

名称		功能
1	前可调撑脚	当投影机安装在桌面等平面上时，展开撑脚可调节水平倾斜。 ☛ 第27页
2	吊架固定点（四点）	将投影机悬吊在天花板上时，可将选购的吊架安装在此处。 ☛ 第96页
3	进风口	悬吊于天花板时，请确保其正确安装以免此区域积聚灰尘。

外形尺寸图

单位：mm

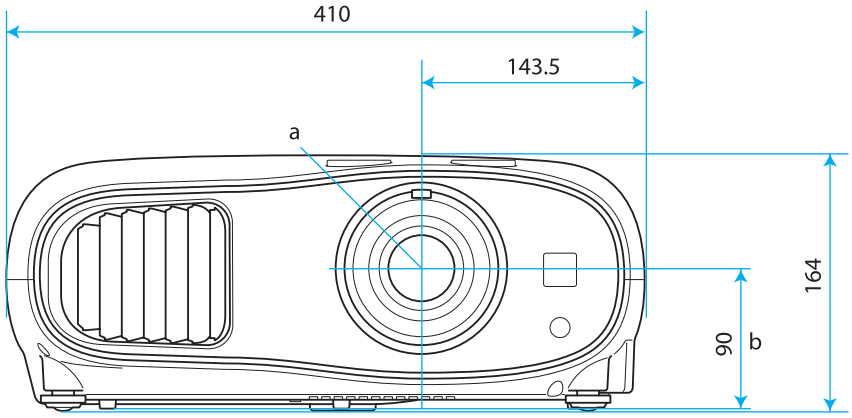

a　镜头中心
b　镜头中心到悬吊支架固定点的距离

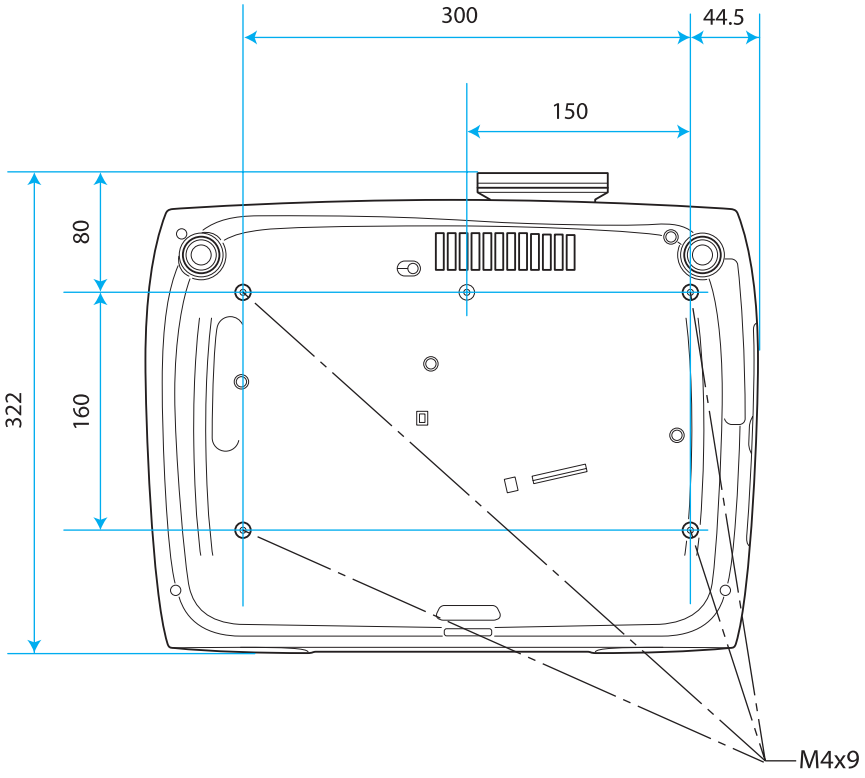

安装

投影图像和投影机位置

如下安装投影机。

请将投影机与屏幕平行安装。

如果以与屏幕形成角度的方式安装投影机，则投影图像会发生梯形失真。
调节投影机位置，使其与屏幕平行安装。

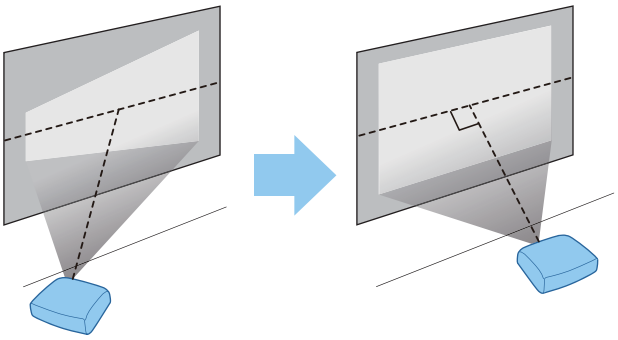

- 如果无法将投影机安装在屏幕正前方，可通过镜头移动功能来调节图像位置。 ☛ 第27页
- 无法使用镜头移动来进行调节时，可使用梯形校正。 ☛ 第28页

通过调节左右任何一边的高度来水平安装投影机

如果投影机倾斜，则投影图像亦会倾斜。
水平安装投影机，使两边都处于同一高度。
如果无法水平安装投影机，则可以使用前撑脚对投影机的倾斜进行调节。 ☛ 第27页

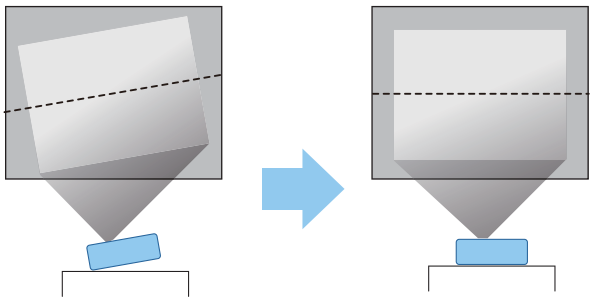

各种设定方法

警告

- 从天花板（吊架）上悬吊投影机需要特殊的安装方法。如果没有正确安装，投影机可能坠落，从而造成事故和伤害。
- 如果在吊架固定点使用粘合剂、润滑剂或油液来防止螺丝松脱，或在投影机上使用滑润剂、油液等，则投影机外壳可能裂开，导致投影机从吊架上坠落。这可能对投影机下的人员造成严重人身伤害，同时损坏投影机。
- 切勿将投影机安装在不稳定的架子上或者无法承受投影机重量的地方。否则，投影机可能会掉落或倾倒，从而导致事故和伤害。
- 将投影机安装在架子等很高位置时，需要采取防止其掉落的措施，例如使用线绳固定，以在发生地震等紧急事故时确保人身安全，并防止发生事故。如果没有正确安装，投影机可能坠落，从而造成事故和伤害。
- 切勿挡住投影机的进风口和排气口。挡住投影机的进风口和排气口会导致投影机内部的热量无法消散，从而引发火灾。

注意

- 请尽量避免在湿度大、灰尘多、烟雾重的地方安装投影机。
- 切勿垂直安装投影机。否则可能会导致故障。
- 每三个月清洁一次空气过滤网。如果环境中灰尘很多，则增加清洁次数。 ☛ 第90页

- 如果无法将投影机安装在屏幕正前方，可通过镜头移动功能来调节图像位置。 ☛ 第27页
- 无法使用镜头移动来进行调节时，可使用梯形校正。 ☛ 第28页

安放在桌子上投影

您可以将投影机安装在起居室的桌子或矮书桌上投影图像。

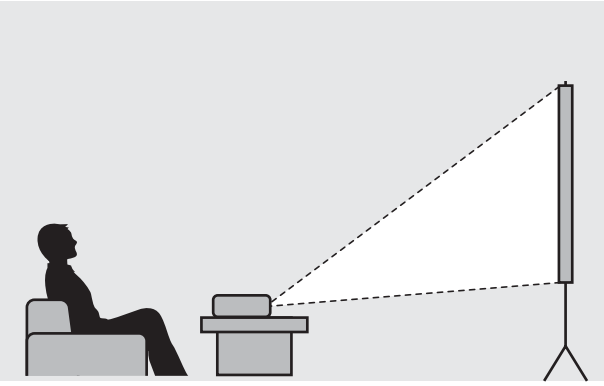

悬吊在天花板上投影

您可以使用选购的吊架将投影机悬吊在天花板上投影图像。

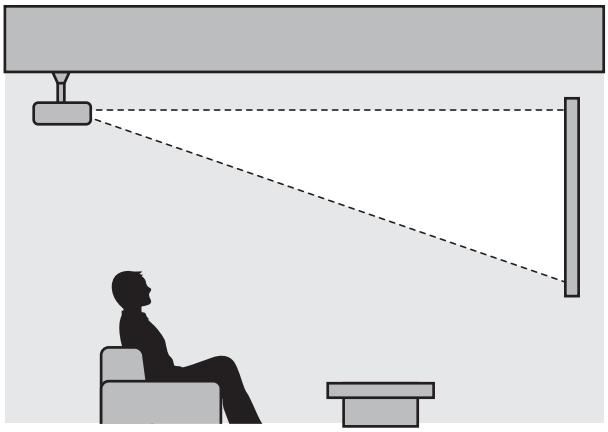

- 从天花板投影时，将**投影**更改为天花板设定。☛ **设定 - 投影** 第73页
- 当投影机悬吊在天花板上时，将 **反向音频** 设定为 **开** 可使用内置扬声器（仅适用于CH-TW6600W/CH-TW6600）。☛ **设定 - 音频 - 反向音频** 第73页

投影距离和镜头移动最大值

投影机离屏幕越远，投影尺寸越大。利用下面的表格，将投影机安装在离屏幕最佳的位置。提供的值仅供参考。

下表列出了最大镜头移动调节值。

在镜头移动中垂直调节投影位置

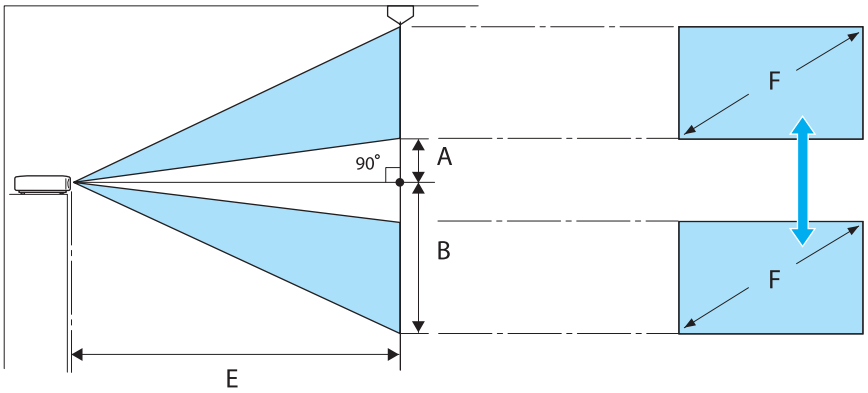

A ： 镜头中心到投影图像底边的距离（镜头移动提升至最高水平）

B ： 镜头中心到投影图像底边的距离（镜头移动降低至最低水平）

E ： 投影机到屏幕的投影距离

F ： 投影图像的尺寸

在镜头移动中水平调节投影位置

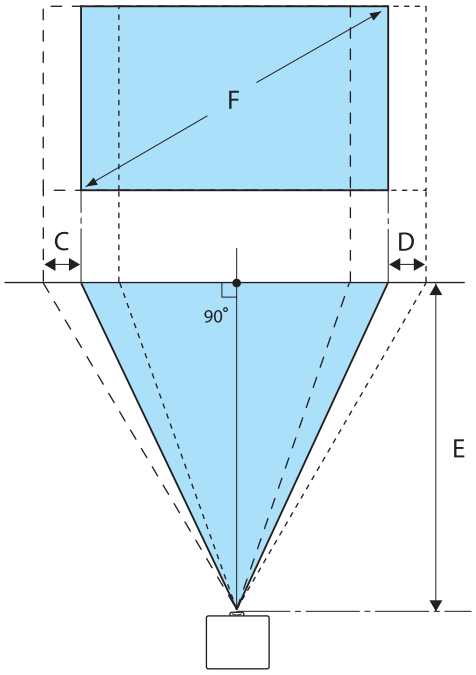

C ： 投影机移动时镜头中心移动距离（镜头移动设到最左侧）
D ： 投影机移动时镜头中心移动距离（镜头移动设到最右侧）
E ： 投影机到屏幕的投影距离
F ： 投影图像的尺寸

单位：cm

16:9 屏幕尺寸		投影距离 (E)		镜头移动最大值*		
F	宽 x 高	最短（宽屏）	最长（远焦）	距离 (A)	距离 (B)	距离（C、D）
40"	89 x 50	116	190	5	55	21
60"	130 x 75	176	286	7	82	32
80"	180 x 100	235	382	10	110	43
100"	220 x 120	295	478	12	137	53
120"	270 x 150	354	575	15	164	64
150"	330 x 190	443	719	19	205	80
180"	440 x 250	532	863	22	247	96

单位：cm

4:3 屏幕尺寸		投影距离 (E)		镜头移动最大值*		
F	宽 x 高	最短（宽屏）	最长（远焦）	距离 (A)	距离 (B)	距离（C、D）
40"	81 x 61	143	233	6	67	26
60"	120 x 90	216	351	9	101	39
80"	160 x 120	288	468	12	134	52
100"	200 x 150	361	586	15	168	65
120"	240 x 180	434	704	18	201	78

4:3 屏幕尺寸		投影距离 (E)		镜头移动最大值*		
F	宽 x 高	最短（宽屏）	最长（远焦）	距离 (A)	距离 (B)	距离（C、D）
150"	300 x 230	443	719	23	251	98
200"	410 x 300	591	1175	30	335	130

* 不能同时将垂直和水平镜头移动设定为它们的最大值。 ☛ 第27页

安装示例（以 16:9 屏幕尺寸和 100" 为例）

侧视图

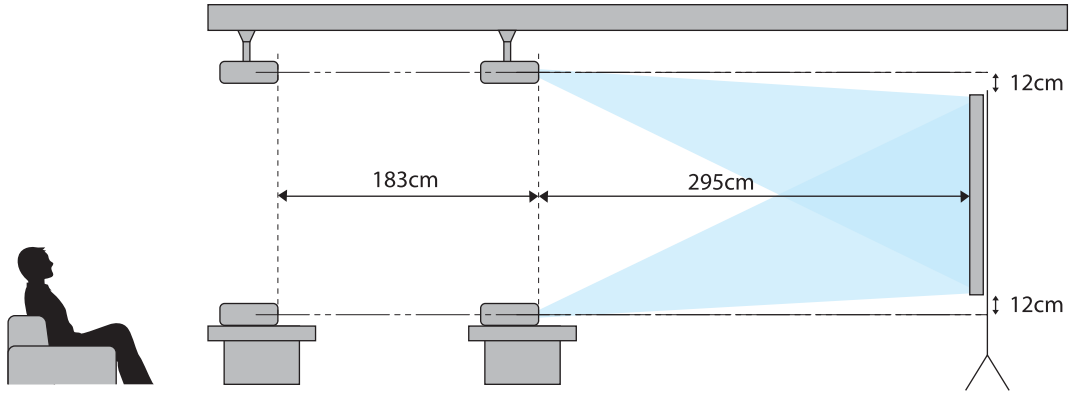

俯视图

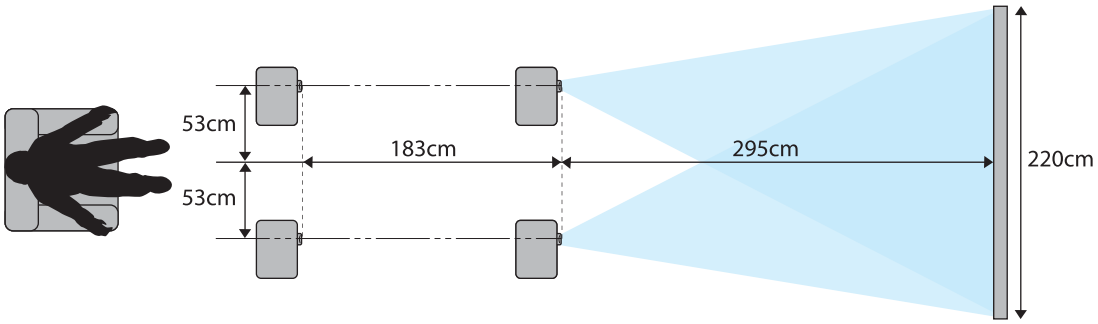

连接设备

注意

- 连接电源插座之前需连接电缆。
- 断开连接时，首先关闭投影机，然后拔下电源线，最后断开其他电缆。
- 检查电缆连接器的形状和端口形状并进行连接。如果强制将不同形状的连接器接入端口中，可能会导致损坏和发生故障。

CH-TW6600W 带有一个 端子盖，可以清楚地看到后面的连接器部分。连接电缆前请先取下端子盖。
☛ 第22页

仅 CH-TW6600W 和 CH-TW6600 支持音频输入/输出。

连接视频设备

要从 DVD 机或 VHS 视频等投影图像，请使用以下方法之一连接到投影机。

使用 HDMI 电缆时

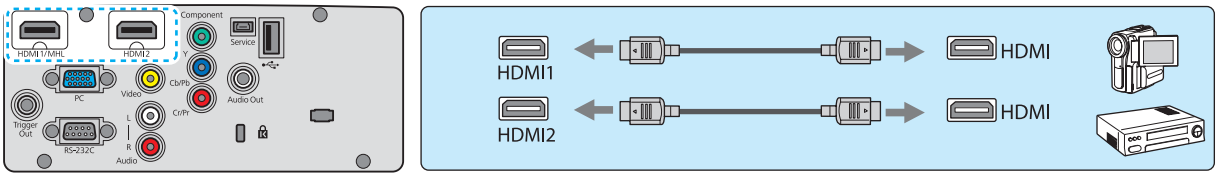

使用视频电缆时

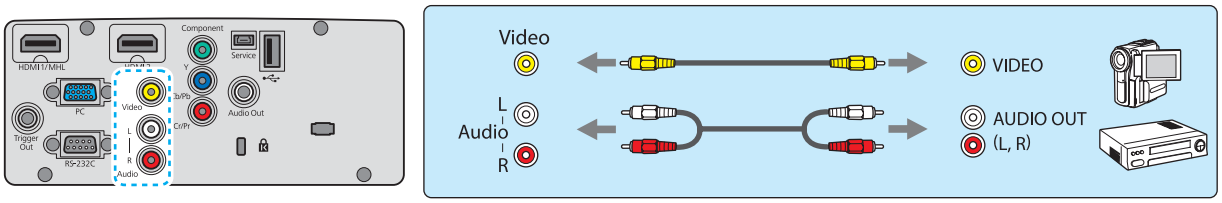

使用分量视频电缆时

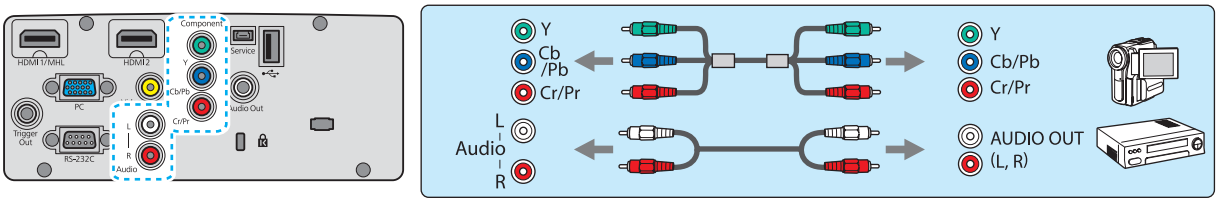

- 电缆取决于已连接视频设备上的输出信号。
- 部分类型的视频设备可输出不同类型的信号。查看视频设备随附的使用说明书以确认输出的信号类型。
- 您还可以连接 AV 系统享受来自所连接设备的音频。

连接计算机

要从计算机投影图像，请使用以下方法之一连接计算机。

使用计算机电缆时

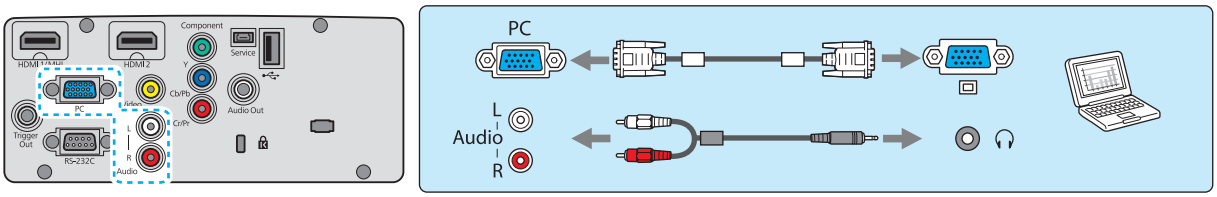

使用 HDMI 电缆时

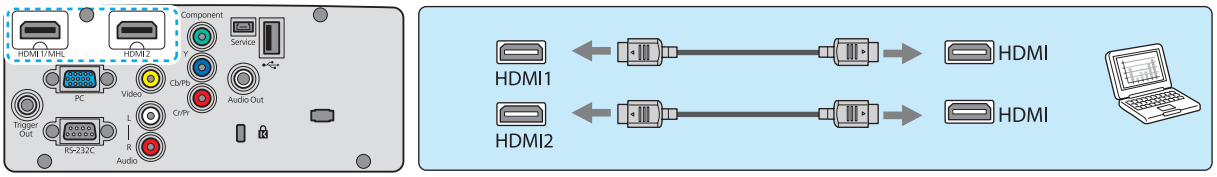

连接外部设备

连接到 Trigger Out 端口

为了连接电动屏幕等外部设备，把一条微型插孔立体声数据线(3.5 mm)连接至启动线路端口。
设定为开时，此端口会输出信号 (12 V DC)，将投影机的状态（开或关）传达给所连的设备，如电子屏幕。

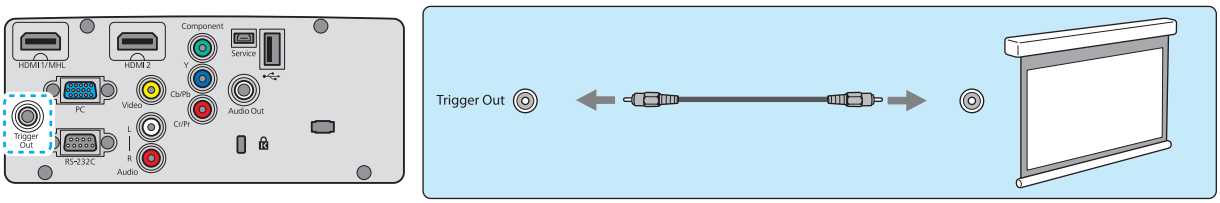

使用 Trigger Out 端口时，请设定 启动线路 功能。☛ **设定 - 操作 - 启动线路** 第73页

连接到 Audio Out 端口（仅适用于CH-TW6600W/CH-TW6600）

如需连接外置扬声器等外部设备，则连接市售的音频电缆。

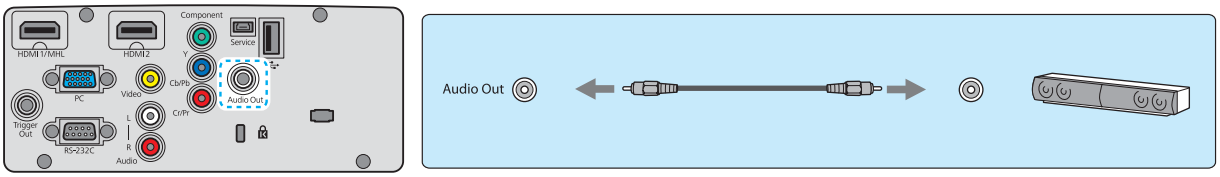

- 切勿连接耳机。
- 投影机处于待机状态时无法输出音频。

连接智能手机或平板电脑（仅适用于CH-TW6600W/CH-TW6600）

可以连接兼容 MHL 的智能手机或平板电脑。
使用兼容 MHL 的电缆连接智能手机和平板电脑的微型 USB 端口至投影机上的HDMI1端口。

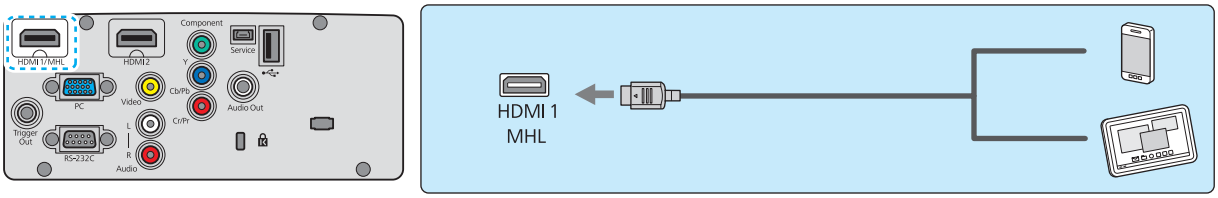

在智能手机或平板电脑充电的同时还可以看视频和听音乐。

注意

- 务必确保连接电缆支持 MHL 标准。充电时，智能手机或平板电脑会发热，从而会导致可能会引起火灾的液体泄漏、爆炸或其他情况。
- 使用 MHL-HDMI 转换适配器进行连接时，使用遥控器可能会无法对设备进行充电或控制。

- 一些设备在播放视频时消耗的电量要大于供应的电量，因而在视频播放或其他操作期间，它们无法进行充电。
- 投影机处于待机状态或智能手机或平板电脑没电时，无法对智能手机或平板电脑充电。

连接 USB 设备

可以连接 USB 设备，例如 USB 存储器和兼容 USB 的数码相机。
使用 USB 设备随附的 USB 电缆，将 USB 设备连接到投影机的 USB (TypeA) 端口。

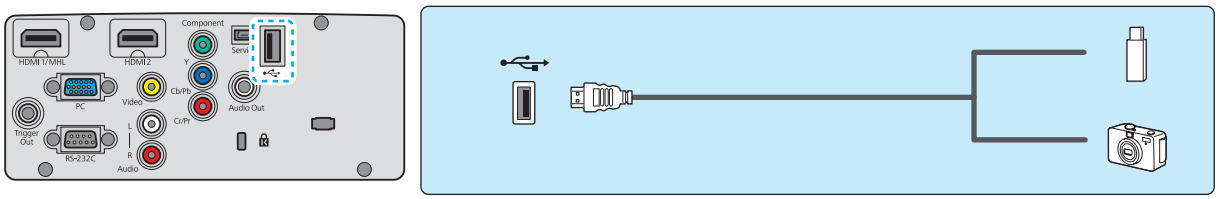

连接了 USB 设备时，您可以使用幻灯片放映投影 USB 存储器或数码相机上的图像文件。 ☛ 第65页
结束投影后，请从投影机上移除 USB 设备。有电源开关的设备，请先关闭电源，再断开 USB 设备连接。

注意

- 如果使用 USB 集线器，连接可能无法正确工作。数码相机和 USB 设备等设备应该直接连到投影机上。
- 使用数码相机规定使用的 USB 电缆连接设备。由于与 3D 眼镜随附的 USB 电缆只能用于 3D 眼镜，所以不能用其来连接数码相机或 USB 设备。
- 使用短于 3 米的 USB 电缆。如果电缆超过 3 米，则幻灯片放映可能无法正常工作。

连接 WirelessHD 设备（仅适用于 CH-TW6600W）

投影机接收来自 WirelessHD Transmitter的传输并投影图像。 ☛ 第50页
通过按遥控器上的 WirelessHD 按钮或者控制面板上的 ⊕ 按钮可更换投影的图像。

- 接收 WirelessHD 图像时，确保将 **WirelessHD** 设定为 开。☛ **设定 - WirelessHD** 第73页
- 在 **HDMI连接**中从**设备连接**选择设备可更改要显示的设备。☛ **HDMI连接-设备连接** 第64页

连接智能手机或平板电脑（仅适用于CH-TW6600W）

可以将兼容 MHL 的智能手机或平板电脑连接至WirelessHD Transmitter。

使用兼容MHL的电缆连接智能手机和平板电脑的微型USB端口至WirelessHD Transmitter上的HDMI5端口。

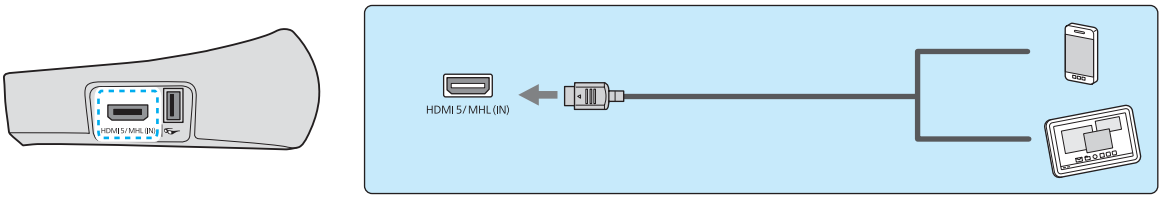

可以使用投影机的遥控器操控智能手机或平板电脑。

在智能手机或平板电脑充电的同时还可以看视频和听音乐。

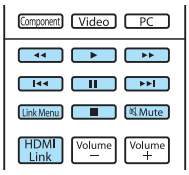

注意

- 务必确保连接电缆支持 MHL 标准。充电时，智能手机或平板电脑会发热，从而会导致可能会引起火灾的液体泄漏、爆炸或其他情况。
- 使用 MHL-HDMI 转换适配器进行连接时，使用遥控器可能会无法对设备进行充电或控制。

一些设备在播放视频时消耗的电量要大于供应的电量，因而在视频播放或其他操作期间，它们无法进行充电。

安装无线 LAN 单元

如需使用无线 LAN 功能,则安装选购的无线 LAN 单元（ELPAP07）。

将无线 LAN 单元插入 USB（TypeA）端口。

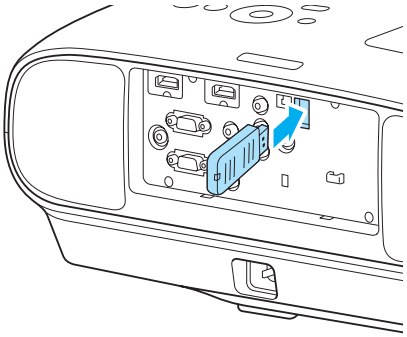

如需通过无线 LAN 投影图像，则需下载以下应用程序。有关详细信息，请参阅应用程序下载网页。

- **通过无线连接投影计算机屏幕**
  使用EasyMP Network Projection 通过网络投影计算机屏幕。

  从以下网站可以下载EasyMP Network Projection。

  http://www.epson.com
- **通过网络投影来自移动终端的图像**
  在智能手机或平板电脑上安装有“Epson iProjection”时，可通过无线网络投影储存在终端中的数据。您可以轻松欣赏来自智能手机或平板电脑的图像。

  可以从 App Store 或 Google Play 上免费下载“Epson iProjection”。客户需支付连接至 App Store 或 Google Play 所产生的通讯费用。

- 在无线LAN 单元插入的情况下不使用无线 LAN 功能时，则将**无线LAN电源** 设定为 **关**。这可以防止外部人员进行未经授权的访问。 ☛ 第77页
- 使用**快速**中的Epson iProjection或 EasyMP Network Projection时，我们建议进行安全设置。 ☛ 第78页

取下端子盖

端子盖安装在 CH-TW6600W 后面的连接器部分。使用电缆连接设备时请取下此盖。

端子盖下部有空隙，可以将盖子向前推，并将其从顶部的凹槽中抬起。

重新装上盖子时，请首先将凸出的部分插入顶部的凹槽中。

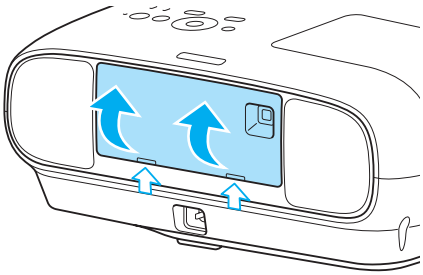

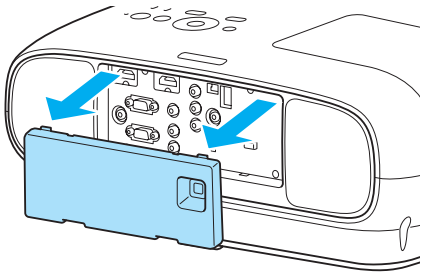

准备遥控器

安装遥控器电池

注意

- 核对电池仓内（+）和（-）极标志的位置，以确保电池以正确的方式装入。
- 除AA锰电池或碱性电池以外，不能使用其他电池。

1 **取下电池盖。**

一边推电池仓盖卡爪，一边向上提电池仓盖。

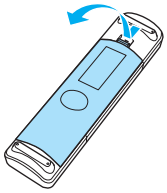

2 **请用新电池更换旧电池。**

安装前检查电池的极性（正极和负极）。

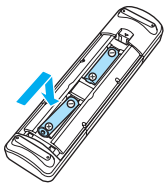

3 **重新盖上电池盖。**

按压盖子直到听到“喀嗒”声。

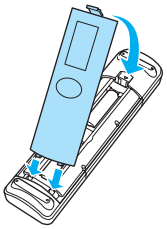

如果遥控器反应延迟或不起作用，可能是电池没电了。当发生这种情况时，请用新电池更换。准备好两支AA锰电池或碱性电池。

遥控器操作范围

WirelessHD Transmitter 的操作范围各不相同。 ☛ 第58页

操作范围（左右）

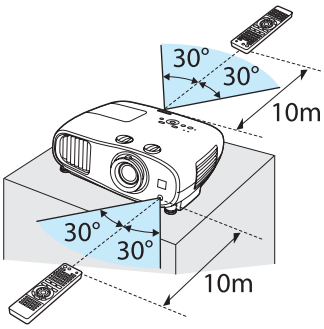

操作范围（上下）

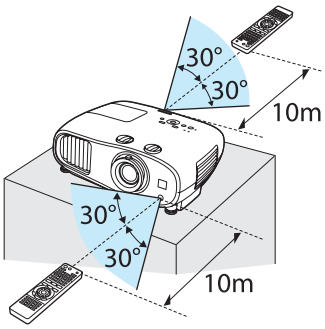

开始和结束投影

打开投影机并投影

1 连接设备至投影机。

2 连接电源线。

使用投影机随附的电源线进行连接。

3 取下镜头盖。

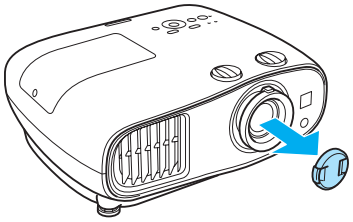

4 打开连接的设备。

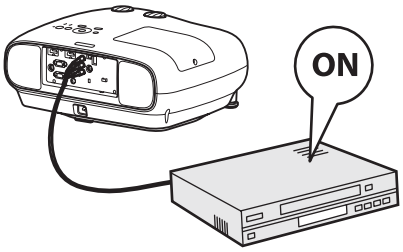

5 打开投影机。

遥控器

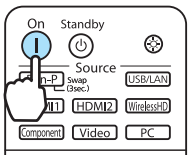

控制面板

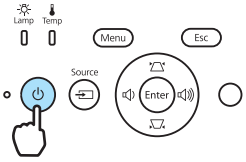

当**直接开机**设定为**开**时，只需将电源线连接到投影机即可开始投影，无需按任何按钮。☛ **设定 - 操作 - 直接开机** 第73页

警告

投影期间请勿直视镜头。

注意

在投影过程中切勿将电源线从主投影机单元或电源插座上断开。

- 本投影机的儿童锁功能可防止儿童误将电源打开，控制面板锁定功能可防止误操作。☛ **设定 - 锁定设定 - 儿童锁/控制面板锁定** 第73页
- 在 1500m 或更高的地方使用投影机时，请将**高海拔模式**设定为**开**。☛ **设定 - 操作 - 高海拔模式** 第73页
- 当连接的计算机图像输入信号更改时，本投影机的自动设置功能可自动选择最佳设定。☛ **信号 - 自动设置** 第71页
- 该投影机带有一个Trigger Out端口，用于把投影机电源（开/关）的当前状态传输到外部设备。使用此功能时，设置启动线路。☛ **设定 - 操作 - 启动线路** 第73页
- 投影期间请勿盖上镜头盖。
- 如果投影机悬吊在天花板上，取下镜头盖之后，请确保将其存放在安全位置，以便搬运投影机时将镜头盖上。

如果未投影目标图像

如果未投影图像，可以使用以下方法更换源。

遥控器

按目标端口的按钮。

控制面板

按 ⇥ 按钮并选择目标端口。

按 Enter 按钮确认选择。

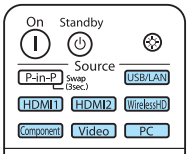

对于视频设备，先开始播放，然后更改源。

关闭

1 **关闭连接的设备。**

在**HDMI连接**菜单上将**电源关闭连接**设定为**开**时，关闭兼容HDMI CEC 的设备也会关闭投影机。
☛ **设定 - HDMI连接 - 电源关闭连接** 第73页

2 **按遥控器或投影机控制面板上的 ⏻ 按钮。**

遥控器

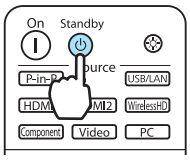

控制面板

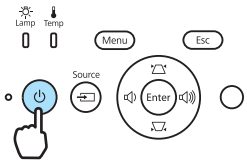

显示确认信息。

3 **再次按 ⏻ 按钮。**

当**待机确认**设置为**关**时，在遥控器上按 ⏻ 按钮一次即可关闭投影机。
☛ **设定 - 切换 - 待机确认** 第73页

4 **等待投影机完全冷却。**

投影机控制面板上的指示灯停止闪烁。

5 **断开电源线。**

- 如果电源线已连接，即使未进行任何操作也会消耗部分电量。
- 再次连接电源线时，请等待足够长的时间。

6 **安装镜头盖。**

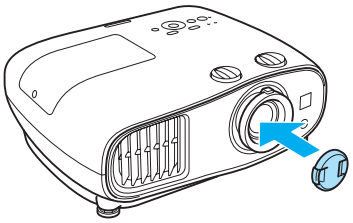

调节投影画面

显示测试图样

投影机安装完成后调节变焦/聚焦或投影位置时，可以显示测试图样而无需连接视频设备。
在遥控器上按 Pattern 按钮可显示测试图样。

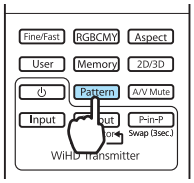

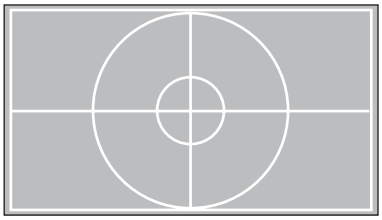

此测试图样可用于调节显示位置等设定。
按 Esc 按钮结束测试图样显示。

调节焦距

请旋转聚焦环调节焦距。

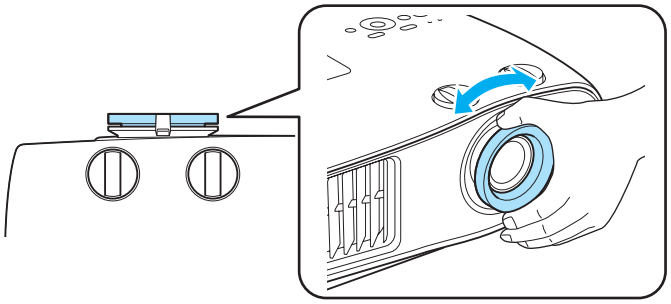

调节投影尺寸（变焦调节）

抓住旋钮并转动变焦环调节投影画面的尺寸。

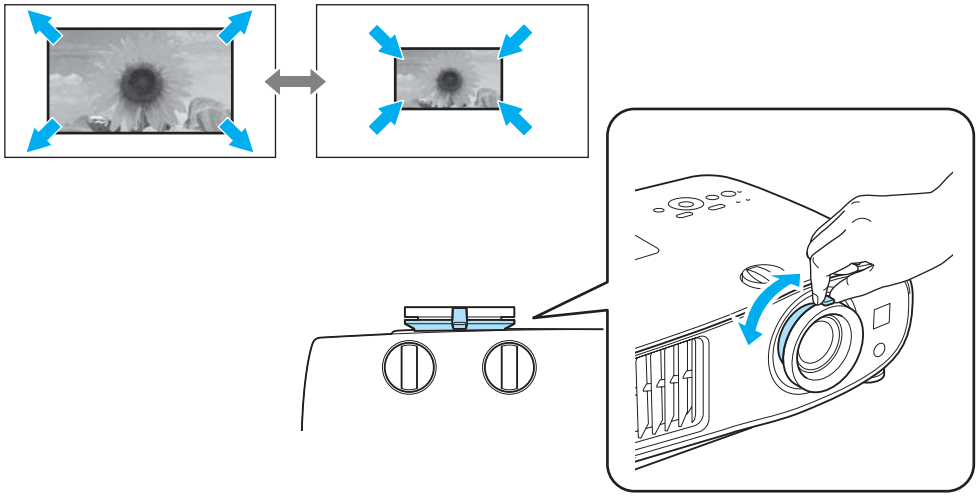

调节投影机的倾斜

当投影机安装在桌面上时，如果投影画面倾斜（投影机的左右两边在不同的高度），则调节前撑脚使左右两边在同一水平线上。

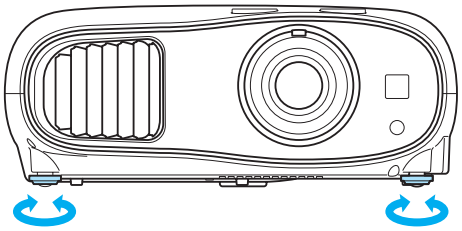

调节投影图像的位置（镜头移动）

如果无法将投影机直接安装在屏幕正前方，可通过镜头移动功能来调节图像位置。

使用镜头移动拨盘进行调节

旋转投影机上的镜头垂直和水平移动拨盘调节投影画面的位置。要找到镜头移动范围的中心位置，请转动镜头移动拨盘直到听到喀嗒声为止。

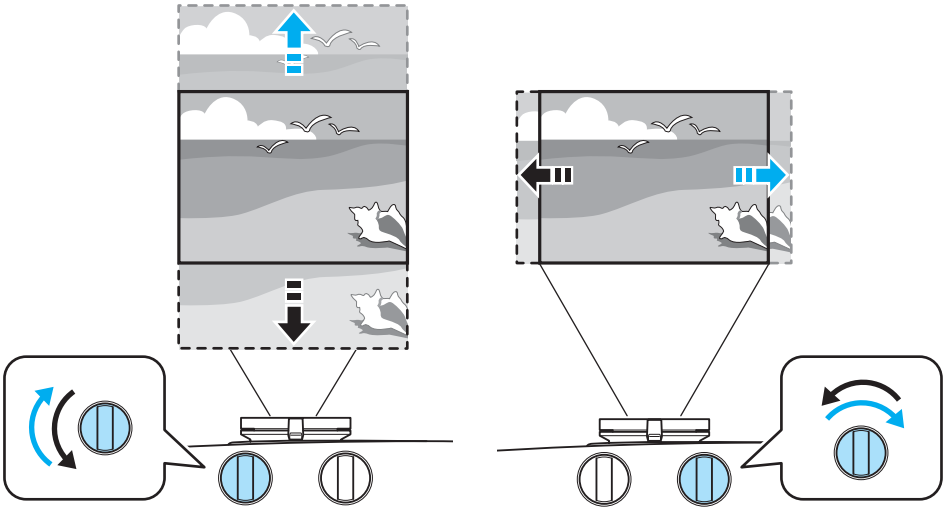

注意

- 使用镜头垂直移动功能调节图像位置时，请通过向上移动图片进行调节，然后完成该调节。如果向下移动图片并完成调节，则其位置可能会稍微降低。
- 请勿在不起做任何作用时仍不断转动镜头移动拨盘。一旦将投影图像定位在偏向屏幕一侧的位置，则进一步调节拨盘可能会降低图像质量。

- 由于刚启动投影机后投影图像仍不稳定，所以在进行聚焦、变焦或镜头移动设定前我们建议在开始投影图像后等待 30 分钟或更长时间。
- 镜头垂直和水平移动拨盘都处于中心位置时就可以获得清晰锐利的图像。

可以使用镜头移动功能在以下范围内移动图像。

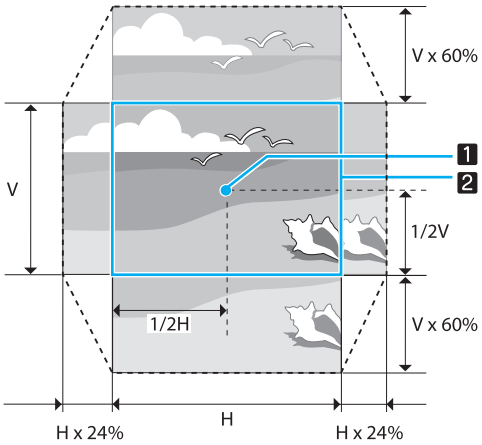

1 镜头中心

2 镜头移动拨盘处于中心位置时的投影图像

注意

在运输投影机之前，请务必使用镜头移位调节转盘将镜头位置调整至中心。如果在镜头已作上、下、左或右移动后搬运投影机，镜头移动机制可能会损坏。此外，安装在购买投影机时所安装的保护垫。

使用镜头移动功能调节投影位置时，建议将投影机与屏幕平行安装。

校正梯形失真（水平/垂直梯形校正）

使用控制面板上的 按钮（用于CH-TW6200时、 按钮）可校正梯形失真。

- 使用镜头移动功能通过调节投影位置可以保持投影图像的质量。无法使用镜头移动来进行调节时，可使用梯形校正。
- 要使用梯形矫正功能，请旋转镜头转向盘对镜头做如下调整。
  - 镜头水平位置：中
  - 镜头垂直位置：顶部边缘
  如果未将镜头正确定位，那么投射影像可能会发生扭曲。

按 按钮（用于CH-TW6200时、 按钮）可显示 垂直梯形校正/水平梯形校正 量规。

显示量规时，按 按钮可执行垂直校正，按 按钮（用于CH-TW6200时、 按钮）可执行水平校正。

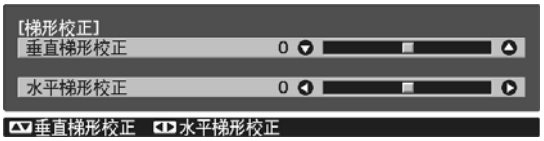

未显示垂直梯形校正/水平梯形校正量规时，按 按钮可调节音量（仅适用于CH-TW6600W/CH-TW6600）。 ☛ 第29页

顶部或底部太宽时

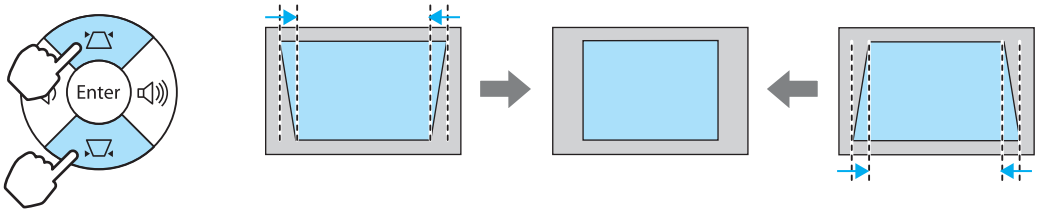

左边或右边太宽时

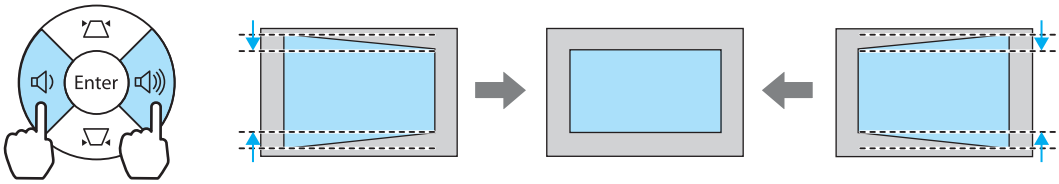

- 校正梯形失真时，投影图像的质量可能会下降。增加投影距离，使投影画面与投影尺寸相适应。
- 还可以从配置菜单设定水平/垂直梯形校正。☛ **设定 - 水平/垂直梯形校正 - 垂直梯形校正/水平梯形校正** 第73页
- 可在任何方向有效校正 30° 以内的投影角度。

调节音量（仅适用于CH-TW6600W/CH-TW6600）

可使用遥控器上的 Volume − Volume + 按钮或投影机控制面板上的 按钮调节音量。

遥控器

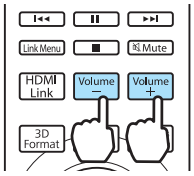

控制面板

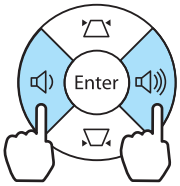

- 也可以从配置菜单调节音量。☛ **设定 - 音频** 第73页
- 通常情况下，可以调节投影机内置扬声器的音量。然而，当从 **HDMI1**、**HDMI2** 和 **WirelessHD** 源投影时，可调节 AV 系统的音量，方法是将 AV 系统连接到投影机，将 **HDMI连接**设定为**开**并且将**音频输出设备**设定为 **AV系统**。☛ 第63页

注意

请勿在高音量启动。
突然发出过大的音量有可能会导致听力失聪。关闭电源前请总是调低音量，这样下次接通电源后可逐渐增加音量。

暂时隐藏图像并静音

可使用此功能暂时隐去屏幕上的图像并静音。

按 A/V Mute 按钮可显示或隐去图像。音频也将静音或播放。

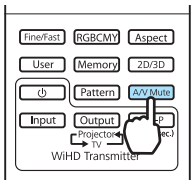

- 对于电影，由于隐藏时电影在继续播放，因此无法返回使用 A/V Mute 按钮隐藏图像并静音时的那一点。
- 如仅需静音或播放音频，则按 Mute 按钮。
- 在正常情况下，投影机内置扬声器的音频就会静音或播放。但是通过将 AV 系统连接至投影机以及将 **HDMI连接** 设定为 **开** 并将 **音频输出设备** 设定为 **AV系统**， 可以在从**HDMI1**和 **HDMI2**源投影时调节 AV 系统的音量。 ☛ 第63页
- CH-TW6200 仅对具有此功能的图像产生效果。

调节图像

选择投影质量（颜色模式）

投影时可获得适应环境的最佳图像质量。图像亮度根据选择的模式而变化。

1 按 Color Mode 按钮。

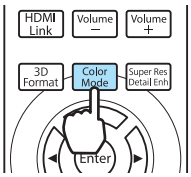

可从配置菜单进行设定。☛ **图像 - 颜色模式** 第70页

2 选择**颜色模式**。

从显示的菜单上按 ▲ ▼ 按钮选择**颜色模式**，然后按 Enter 按钮确认选择。

投影 2D 图像时
可以选择**自动**、**动态**、**起居室**、**自然**和**影院**。
3D动态和**3D影院**显示为灰色，不能选择。

投影 3D 图像时
可以选择**3D动态**和**3D影院**。
自动、**动态**、**起居室**、**自然**和**影院**显示为灰色，不能选择。

投影 2D 图像时的选择

模式	应用
自动	根据环境自动设定颜色模式。投影机将根据感应器检测到的房间亮度设定最佳图像质量（自动颜色调节功能）。
动态	此模式最适合于在明亮的房间内使用。
起居室	此模式最适合于在明亮的房间内使用。图像清晰锐利。
自然	此模式最适合于在黑暗的房间内使用。建议在此模式下执行颜色调节。
影院	此模式最适合在黑暗的房间内看影片和听音乐会。

只有在 **投影** 为 **前**时才可以设定**自动** 。 ☛ 第73页

投影 3D 图像时的选择

模式	应用
3D动态	投影 3D 图像时使用。图像比 3D 影院模式更明亮清晰。
3D影院	投影 3D 图像时使用。生成比 3D 动态更鲜艳的颜色。

在全屏与缩放之间切换屏幕（外观）

可以更改输入信号的类型、长宽比和分辨率，使其与投影屏幕的**外观**相匹配。
可用的**外观**取决于当前投影的图像信号。

1 按 Aspect 按钮。

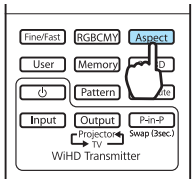

可从配置菜单进行设定。☛ **信号 - 外观** 第71页

2 使用 ▲ ▼ 按钮选择设定名称，然后按 Enter 按钮确认选择。

外观可能不可用，具体视信号类型而定。

通常选择自动后，投影机会使用最佳外观显示输入信号。如果要使用其他外观，则更改设定。
下表显示的是投影在 16:9 屏幕上的图像。

输入图像	设置名称（外观）		
	正常	全屏	变焦
4:3 图像	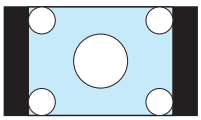	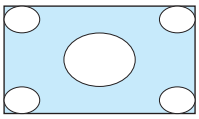	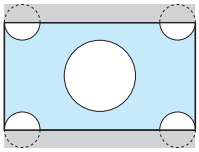
16:9 图像	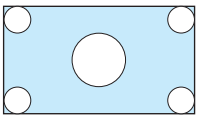	投影 16:9 图像时，不能选择全屏和变焦。	
压缩录制的图像	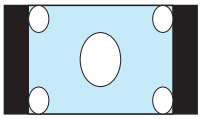	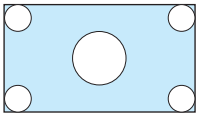	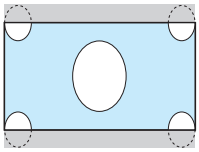
Letterbox 图像*	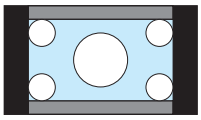	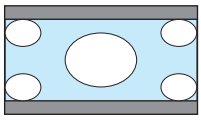	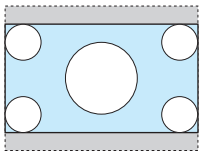
注解	与投影板的垂直尺寸相匹配。长宽比取决于输入图像。	使用整个投影板。	保持输入信号的长宽比且与投影板的水平尺寸相匹配。图像的顶部和底部可能被截。

* 本说明中，Letterbox 图像指以 16:9 显示长宽比为 4:3 的图像，顶部和底部的黑框用于放置字幕。屏幕图像的顶部和底部空白用于放置字幕。

请注意，根据版权法，出于商业用途使用投影机的长宽比功能缩小、放大或分割投影的图像可能侵犯该图像版权持有人的版权。

绝对色调节

调节色相、饱和度和亮度

可以分别调节 R（红色）、G（绿色）、B（蓝色）、C（青色）、M（洋红色）和 Y（黄色）的色相、饱和度和亮度。

色相	将图像的整体颜色调节为蓝色、绿色或红色。
饱和度	调节图像的整体鲜艳度。
亮度	调节图像的整体颜色亮度。

1 按 RGBCMY 按钮。

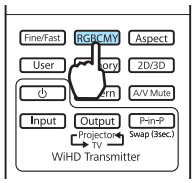

可从配置菜单进行设定。☛ 图像 - 高级 - **RGBCMY** 第70页

2 使用 ▲ ▼ 按钮选择要调节的颜色，然后按 Enter 按钮确认选择。

3 使用 ▲ ▼ 按钮选择**色相**、**饱和度**或**亮度**。

4 使用 ◀ ▶ 按钮进行调节。

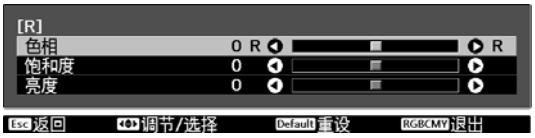

按 Esc 按钮可调节其他颜色。

按 Default 按钮可将调节恢复到默认值。

5 按 RGBCMY 按钮退出菜单。

调节 Gamma

可调节由于使用设备显示图像时引起的细微着色差异。

可从配置菜单中选择下列两种方法中的其中一种。

设定方法	菜单设定
选择并调节校正值	图像 - 高级 - **Gamma**
使用 Gamma 调节表进行调节	图像 - 高级 - **Gamma** - 自定义 - 色调调节

选择并调节校正值

选择调节值，然后按 Enter 按钮确认选择。

值越大，则图像的暗色部分越淡，但亮色区域可能褪色。Gamma 调节表的上部变圆。
值越小，则图像的亮色部分就会越暗。Gamma 调节表的下部变圆。

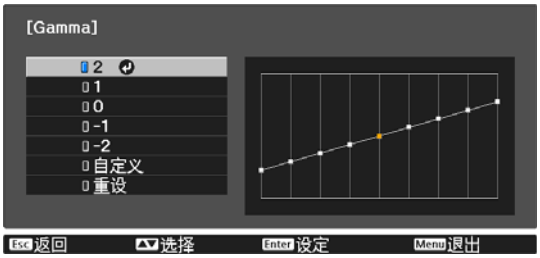

- Gamma 调节表的横轴显示输入信号级别，纵轴显示输入信号级别。
- 按 Default 按钮可将调节恢复到默认值。

使用 Gamma 调节表进行调节

浏览投影图像时进行色调调节。

1 **使用 ◀ ▶ 按钮选择要从表中调节的部分。**

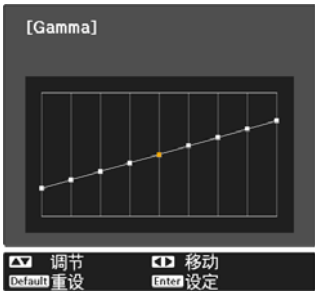

2 **使用 ▲ ▼ 按钮调节亮度，然后按 Enter 按钮确认选择。**

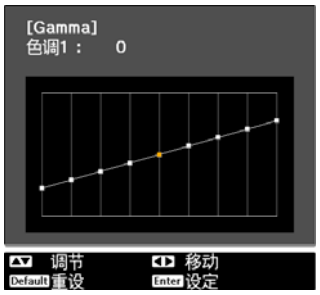

调节 RGB（减少/增加）

对于图像亮度，可以调节 R（红色）、G（绿色）和 B（蓝色）的暗色区域（减少）和亮色区域（增加）。移动到右边（增加）时图像更亮，移动到左边（减少）时图像更暗。

减少	图像调节得更亮时，可以更生动地展示暗色部分的阴影。图像调节得更暗时，图像色彩更浓，但更难辨识暗色部分的阴影。
增加	图像调节得更亮时，亮色部分更白，且阴影丢失。图像调节得更暗时，可以更生动地展示亮色部分的阴影。

菜单按照以下顺序显示。
图像 - 高级 - RGB

使用 ▲ ▼ 按钮选择项目，然后使用 ◀ ▶ 按钮进行调节。

按 Default 按钮可将调节恢复到默认值。

色温

您可以调节图像的整体色调。如果图像有点太蓝或太红，则进行调节。

菜单按照以下顺序显示。
图像 - 色温

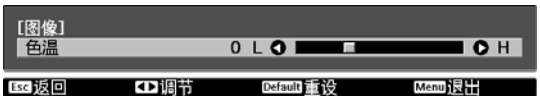

使用 ◀ ▶ 按钮进行调节。
如果值增加，则蓝色色调增强，值减少则红色色调增强。

- **色温**设定因**颜色模式**设定而异。
- 按 Default 按钮可将调节恢复到默认值。

肤色

可以调节肤色。如果肤色太红或太绿，则进行调节。

菜单按照以下顺序显示。
图像 - 肤色

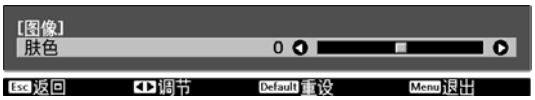

使用 ◀ ▶ 按钮进行调节。
设定到右边（增加）时图像更绿，设定到左边（减少）时图像更红。

按 Default 按钮可将调节恢复到默认值。

精细图像调节

调节清晰度

可以使图像更清晰。有**标准**和**高级**这两种可用类型，供您进行更加细致的调节。
下列情形中无法调节**高级**。

- 正在输入计算机信号时
- 当**信号**菜单中**图像处理**设为**快**时，不能进行此设定
- 投影 3D 图像时

如下所示为适用于**高级**的设定项和步骤。

细线增强	头发和衣服上的图样等细节得到增强。
粗线增强	整个对象的轮廓或背景等模糊部分得到增强，使整体图像更清晰。
垂直线增强 **水平线增强**	水平或垂直增强图像。

1 **按 Menu 按钮。**

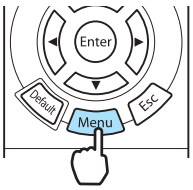

显示配置菜单。

2 **选择图像 - 清晰度。**

显示**清晰度**调节屏幕。

3 **在屏幕右上方选择高级，然后按 Enter 按钮确认选择。**

显示**高级**调节屏幕。

4 **使用 ▲ ▼ 按钮选择项目，然后使用 ◀ ▶ 按钮进行调节。**

移动到右边（增加）时图像得到增强，移动到左边（减少）时图像更柔和。

上面的 + 和 - 按钮同时调节高低区域。
按 Default 按钮可将调节恢复到默认值。

5 **按 Menu 按钮退出菜单。**

设定自动光圈

通过按显示图像的亮度自动设定光亮，可让您欣赏到深层次和丰富的图像。
可以从**正常**到**高速**选择光亮调节跟踪，从而更改显示图像的亮度。
（根据不同图像，可能会听到自动光圈操作，这不是故障。）

1 按 Menu 按钮。

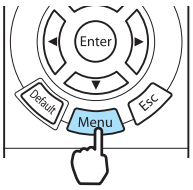

显示配置菜单。

2 选择 **图像** - **自动光圈**。

显示**自动光圈**调节屏幕。

3 使用 ▲ ▼ 按钮选择项目，然后按 Enter 按钮确认选择。

超解像 和 细节增强 功能

这些功能通过使模糊轮廓清晰化和强调图像纹理和材质感提高分辨率。

超解像*	此设置通过增加图像信号的分辨率，锐化模糊图像，增强图像的表面细节。 根据具体图像，图像边缘的失真度可能会变大。如果发觉任何失真情形，请将其设为“0”。
细节增强	该设定通过加强图像的对比度获得具有更强烈纹理和材质感的图像。 取决于图像，可能会在不同颜色之间看到亮色的边界线。如果其给您造成困扰，则可设定更小值。

*仅适用于CH-TW6600W/CH-TW6600

更改 超解像 的设定时，细节增强 的值也会更改。

1 按 Super Res Detail Enh 按钮。

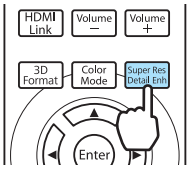

- 可从配置菜单进行设定。☛ **信号** - **超解像** 第71页
- 如果输入的是计算机图像信号，则不能进行此设定。
- 将 2D 转换成 3D 图像时，则不能进行此设定。☛ **信号** - **3D设置** - **2D到3D转换** 第71页
- 投影 3D 信号时，该设置仅针对于 1080p/24 Hz/帧封装信号而启用。

2 使用 ▲ ▼ 按钮选择 **超解像** 或**细节增强**，然后使用 ◀ ▶ 按钮进行调节。

对于 超解像，数值越高，效果就越强。
对于 细节增强，数值越高，纹理就明显。

CH-TW6200 仅显示细节增强。

3 按 Super Res Detail Enh 按钮或 Menu 按钮退出菜单。

面板校准

调节 LCD 显示器的像素颜色偏差。

1 按 Menu 按钮。

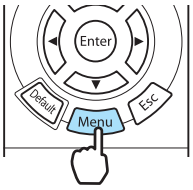

显示配置菜单。

2 选择 **设定 - 面板校准**，然后按 Enter 按钮确认选择。

显示**面板校准**调节屏幕。

3 将**面板校准**设定为**开**。

设定为**开**时，则启用调节后的数值。设定为**关**时，则校正后的数值恢复至默认值。

4 在**选择色彩**中选择所要调节的颜色。

5 在**图样色彩**中选择用于调节的图样（色彩组合）。

6 选择**开始校准**，然后按 Enter 按钮确认选择。

首先调节整个 LCD 显示器。出现提示您开始进行调节的信息时，按 Enter 按钮开始调节。

7 使用 ▲ ▼ ◀ ▶ 按钮进行调节，然后按 Enter 按钮。

如要在开始整体调节之前恢复数值，则按 Esc 按钮。

8 如需进行更细致的调节，则选择 **调节四角**，然后按 Enter 按钮进行确认。

- 如果结束调节，则选择 **退出**。
- 如需返回至开始校准屏幕，则按 Esc 按钮。

9 使用 ▲ ▼ ◀ ▶ 按钮进行调节，然后按 Enter 按钮移至下一个调节点。

从左上角开始进行四个角的调节。

10 四个角的调节结束后，选择**退出**，然后按 Enter 按钮进行确认。

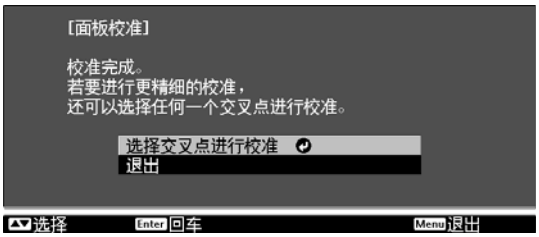

如果仍需调节四个角，则选择**选择交叉点进行校准**，然后继续进行调节。

11 按 Menu 按钮退出菜单。

图像处理

改善高速投影图像的响应速度，如游戏。
仅当从Component、Video、HDMI1或HDMI2端口或者从WirelessHD接收逐行输入信号时，才可设定该项。
Fine/Fast 按钮在 **良好** 和 **快**之间切换模式。

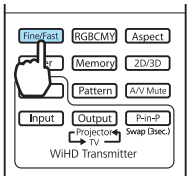

- 可从配置菜单进行设定。☛ **信号 - 高级 - 图像处理** 第71页
- 此功能不支持 3D 图像。
- 如果**图像处理**设置为**快**，则无法更改以下设定：
  -**降噪** 和 **2D到3D转换** 固定为 关。
  -**清晰度**则固定为**标准**。
  -**画中画** 不能使用。

按保存的图像质量浏览图像（记忆功能）

保存功能

可以在配置菜单中保存部分图像的调节值和图像质量设定以备将来使用（保存记忆）。
由于这些保存的调节值可以从遥控器中载入，因此可以方便地切换到自己亲睐的图像质量（载入记忆）。
可以保存下列配置菜单功能。

图像 ☛ 第70页	颜色模式, 亮度, 对比度, 饱和度, 色调, 肤色, 清晰度, 色温, 耗电量, 自动光圈	
	高级	Gamma, 减少, 增加, 色相, 饱和度, 亮度, EPSON Super White
信号 ☛ 第71页	去交错, 运动检测, 超解像*	
	高级	降噪, 黑白基准水平, 过扫描, HDMI视频范围

*仅适用于CH-TW6600W/CH-TW6600

保存记忆

当**颜色模式**设定为**自动**以外的其他模式时，可以注册存储器。

1 **在配置菜单中进行要保存的设定。**

2 **按 Memory 按钮。**

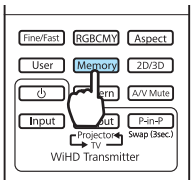

3 **使用 ▲ ▼ 按钮选择保存记忆，然后按 Enter 按钮确认选择。**

显示**保存记忆**屏幕。

4 **使用 ▲ ▼ 按钮选择要保存的记忆名称，然后按 Enter 按钮确认选择。**

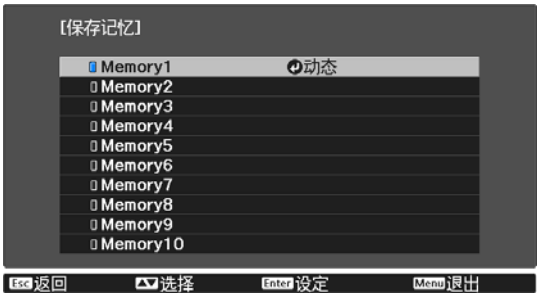

当前投影机设定被保存到记忆。

如果记忆名称左边的记号变成水绿色，则意味着记忆已注册。选择已注册记忆时，会显示一条消息，让您确认是否要覆盖该记忆。如果选择**是**，则将删除之前的内容，保存当前的设定。

载入记忆

1 **按 Memory 按钮，然后选择载入记忆。**

显示**载入记忆**屏幕。

2 **选择目标记忆名称。**

- 右边显示保存到记忆的颜色模式。
- 根据输入信号，部分载入的记忆项目可能不会应用到投影的图像上。
- 仅当投影 2D 图像时，才会载入保存的 2D 图像记忆。仅当投影 3D 图像时，才会载入保存的 3D 图像记忆。

删除已保存的记忆

1 **按 Memory 按钮，然后选择删除记忆。**

显示**删除记忆**屏幕。

2 **选择目标记忆名称。**

显示确认信息。如果选择**是**，则将删除保存的记忆内容。

如果要删除所有保存的记忆，则前往配置菜单上的**重设 - 存储重置** ☛ 第79页

重新命名记忆

可以使用不超过 12 个字符重新命名各个记忆的名称。用容易记住的名字命名记忆在载入记忆时很有帮助。

1 **按 Memory 按钮，然后选择重新命名记忆。**

显示**重新命名记忆**屏幕。

2 **选择目标记忆名称。**

显示名称列表屏幕。

3 **选择一个显示的名称或自定义。**

要输入自己的名称，请选择**自定义**，然后前往步骤 4。如果选择**自定义**，则出现一个键盘。

从名称列表中选择，检查记忆名称是否已更改。

4 **输入名称。**

使用 ▲ ▼ ◀ ▶ 按钮选择字符，然后按 Enter 按钮确认选择。输入不超过 12 个字符。

如果完成输入名称，则选择 **Finish**。

记忆名称已更改。

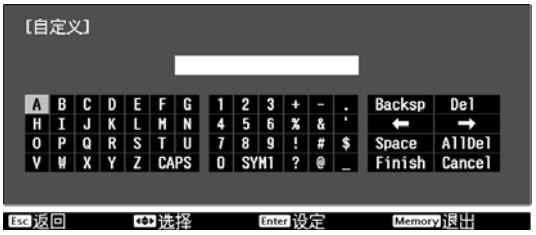

享受 3D 图像

设定 3D 图像

将输入源设定为HDMI1、HDMI2或WirelessHD（仅适用于CH-TW6600W）以观看 3D 图像。
投影机支持以下 3D 格式。

- 帧封装
- 并排
- 上下

投影机检测到 3D 格式时

投影机检测到 3D 格式时就会自动投影 3D 图像。

投影机无法检测到 3D 格式时

一些 3D 电视节目可能不包含 3D 格式信号。如果出现这种情况，则手动设定 3D 格式。按 3D Format 按钮可在 AV 设备上设定 3D 格式。

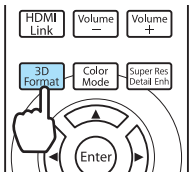

- 如需在连接 AV 放大器的情况下浏览 3D 图像，则请使用兼容 3D 的 AV 放大器。
- 有关在 AV 设备上设定 3D 格式的详细信息，请参阅与 AV 设备随附的文件。
- 如果未能正确设定 3D 格式，则会像下图那样不能正确投影图像。

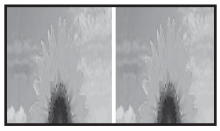
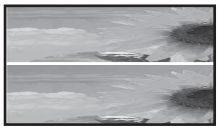

如果无法观看 3D 图像

如果设定了 3D 格式后仍然不能正确显示 3D 效果，请检查以下各项：

- 3D 眼镜的同步时间可能被反向。使用**反向3D眼镜**反向同步，然后重试。☛ **信号 - 3D设置 - 反向3D眼镜** 第71页
- 如果 **3D显示**设定为**关**，则不会以 3D 显示图像。按遥控器上的 2D/3D 按钮。☛ **信号 - 3D设置 - 3D显示** 第71页

- 对 3D 图像的感知方式因人而异。
- 显示 3D 图像时，会出现关于观看 3D 图像的警告信息。可以通过将 **3D显示通知**设定为**关**来关闭警告消息。☛ **信号 - 3D设置 - 3D显示通知** 第71页
- 也可以将 2D 图像转换为 3D 图像。☛ 第48页
- 在 3D 投影期间，不能更改以下配置菜单功能。
  外观 （设为 正常）、 降噪（设为 关）、 过扫描 （设为 关）、 超解像（仅适用于CH-TW6600W/CH-TW6600）, 图像处理、 高级 - 清晰度、 画中画
- 观看 3D 图像的效果可能取决于环境温度和灯泡使用的时长。如果图像未正常投影，则避免使用投影机。

使用 3D 眼镜

使用随附或选购的 3D 眼镜 (ELPGS03) 观看 3D 图像。
由于产品型号不同，可能不随附 3D 眼镜。

3D 眼镜附有保护贴纸。使用前请取下保护贴纸。

为 3D 眼镜充电

可以采用以下充电方法，具体取决于使用的 3D 眼镜型号。
如果有 WirelessHD Transmitter，则可以使用其为眼镜充电。
如果没有WirelessHD Transmitter，可以使用随附的 USB 充电适配器充电。
您也可以使用 USB 电缆将 3D 眼镜连接到投影机后部的 USB (TypeA) 端口，为眼镜充电（仅当投影机电源打开时）。

使用 WirelessHD Transmitter 充电

使用 USB 电缆将 3D 眼镜连接至 WirelessHD Transmitter。

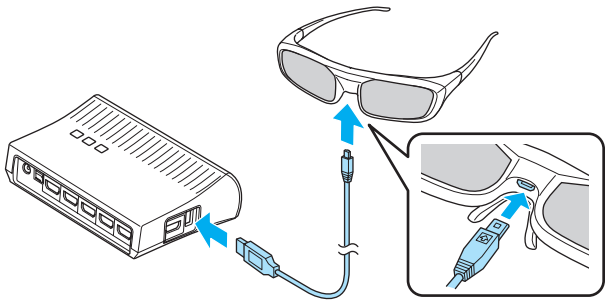

将电缆连接至HDMI5端口时，则WirelessHD Transmitter不能对 3D 眼镜进行充电。

使用 USB 充电适配器充电

使用 USB 电缆将 3D 眼镜连接至选购的 USB 充电适配器，然后将选购的 USB 充电适配器连接至电源插座。

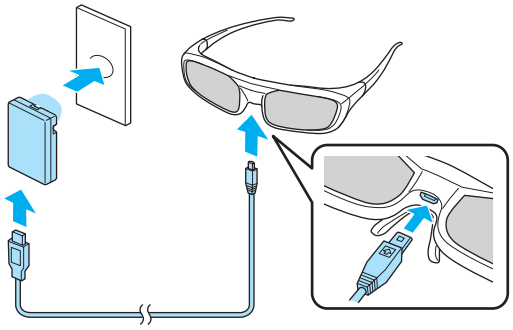

大致充电和使用时间如下：

充电时间	使用时间
3 分钟	约 3 小时
50 分钟	约 40 小时

注意

- 仅连接至使用 3D 眼镜上显示电压的电源插头。
- 处理随附的 microUSB 电缆时请注意以下要点。
  - 请勿弯折、扭曲或用力猛拉电缆。
  - 请勿改装电缆。
  - 请勿在电加热器附近接线。
  - 请勿使用破损的电缆。

配对 3D 眼镜

要创建 3D 图像，需要将 3D 眼镜与投影机配对。

短按 3D 眼镜上的 [Pairing] 按钮开始配对。

1 **将 [电源] 开关滑动至 On即可打开 3D 眼镜。**

指示灯亮起几秒钟，然后熄灭。

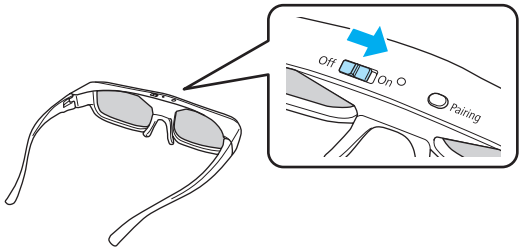

2 **按住按钮 3 秒。**

指示灯以绿色和红色交替闪烁。如果已正确执行配对，则指示灯点亮 10 秒然后熄灭。

- 对于从未使用过的 3D 眼镜，将在 3D 眼镜打开时执行配对。如果已经可以正确地观看 3D 图像，则无需执行配对。
- 执行配对之后，下次打开设备时就可以观看 3D 图像。
- 可以在距离投影机三米的范围内执行配对。执行配对时，请确保位于距投影机三米的范围以内。否则，配对失败。
- 如果无法在 30 秒内执行同步，则配对自动取消。如配对取消，则将由于配对失败而无法观看 3D 图像。

佩戴 3D 眼镜

1 **将[电源]开关滑动至On即可打开 3D 眼镜。**

指示灯亮起几秒钟，然后熄灭。

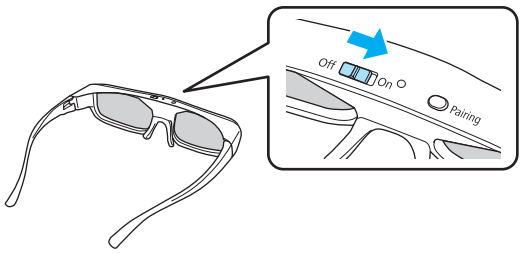

2 **戴上 3D 眼镜，尽情享受表演。**

- 使用完 3D 眼镜后，将[电源]开关滑动至Off即可将其关闭。
- 如果超过 30 秒未使用 3D 眼镜，则其自动关闭。要重新打开 3D 眼镜，请将[电源]开关滑动至 Off，然后重新将其滑动至On。
- 不过不止一个人观看 3D 图像，则需要购买更多副选购的 3D 眼镜。 ☛ 第96页

读懂 3D 眼镜上的指示灯

通过分辨指示灯是点亮或是闪烁即可查看 3D 眼镜的状态。

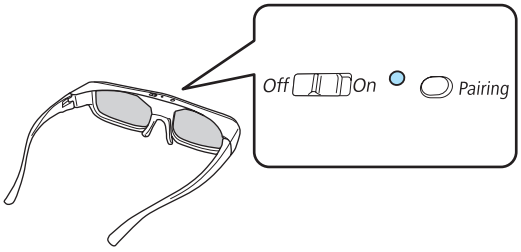

指示灯	状态
以红色闪烁 2 次 ×5	电量不足
以红色点亮	充电
以绿色点亮	充电完成

指示灯	状态
以绿色和红色交替闪烁	配对
以绿色点亮 10 秒然后熄灭	开机或配对成功

观看 3D 图像的范围

此投影机支持在以下数据范围内观看 3D 图像。
可以在距离投影机的 10 米范围内观看 3D 图像。

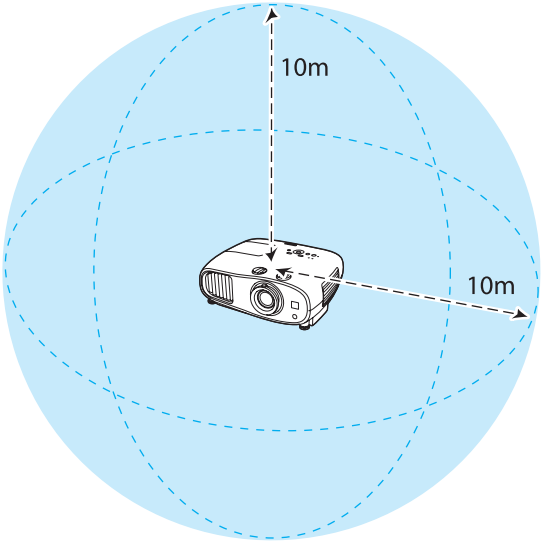

- 如果受到来自其他 Bluetooth 通信设备的干扰，可能不能正常显示 3D 图像。因此，请勿同时使用这些设备。
- 3D 眼镜的通信方法采用与无线局域网 (IEEE802.11b/g) 或微波炉采用相同的频率 (2.4 GHz)。因此，如果同时使用这些设备，则可能会产生无线电波干扰，图像可能会中断或者无法通信。如果确实需要同时使用这些设备，则请确保设备与投影机之间保持足够的距离。
- 用于该投影机的 3D 眼镜为蓝牙 Active Shutter 3D 眼镜。

关于观看 3D 图像的警告

观看 3D 图像时请注意以下要点。

警告

拆卸或改装

- 请勿拆卸或改装 3D 眼镜。
  否则可能引发火灾，或者观看图像时显示不正常，造成不适感。

存放位置

- 请勿将 3D 眼镜或随附部件放在儿童可接触到的地方。
  否则可能会被儿童误食。如果误食任何物体，请理解与医生联系。

Wireless (Bluetooth) 通讯

- 电磁干扰可能会导致医疗设备故障。使用该设备之前，请确保附近没有医疗设备。
- 电磁干扰可能会导致自动控制设备故障，进而引发事故。请勿在自动控制设备（如自动门或火灾报警器）附近使用该设备。

加热

- 请勿将 3D 眼镜放置在火中、热源上或者放置在高温且无人值守的地方。由于该设备有一块内置的可充电锂电池，若其燃烧或爆炸可能造成烧伤或火灾。

充电

- 充电时，请将随附的电缆连接至 Epson 指定的 USB 端口。应该通过WirelessHD、该投影机或原装适配器进行充电。请勿使用其他设备充电，因为可能导致电池漏电、过热或爆炸。
- 仅使用随附的充电电缆为 3D 眼镜充电。否则可能会过热、燃烧或爆炸。

注意

3D 眼镜

- 请勿掉落或用力按压 3D 眼镜。
  如果镜片部分破损，可能会造成人身伤害。将眼镜存放在软眼镜盒中。
- 佩戴 3D 眼镜时请注意镜框边沿。
  如果戳入眼睛可能会造成人身伤害。
- 请勿将手指放在 3D 眼镜的活动部分（例如连接处）。
  否则可能会造成人身伤害。

注意

佩戴 3D 眼镜

- 请确保正确佩戴 3D 眼镜。
  请勿上下颠倒佩戴 3D 眼镜。
  如果图像未正确显示进双眼，则可能会引起不适。
- 除非观看 3D 图像，否则请勿佩戴眼镜。
- 对 3D 图像的感知方式因人而异。如果觉得奇怪或在 3D 模式下看不见，请停止使用 3D 功能。
  继续观看 3D 图像可能会引起不适。
- 如果 3D 眼镜看起来异常或出现故障，请立即停止佩戴。
  继续佩戴 3D 眼镜可能会造成人身上或引起不适。
- 如果耳朵、鼻子或鬓角变红、生疼或发痒，请停止佩戴 3D 眼镜。
  继续佩戴 3D 眼镜可能会引起不适。
- 如果佩戴眼镜时皮肤感觉异常，请停止佩戴 3D 眼镜。
  罕见情况下，3D 眼镜使用的颜料或材料可能会引起过敏反应。

⚠ 注意

观看时间

- 观看 3D 图案时，在长时间观看期间请总是定期休息。
  长时间观看 3D 图像可能会引起眼疲劳。
  休息的时长和频繁程度因人而异。如果休息后眼睛仍感疲劳或不适，请立即停止观看。

⚠ 注意

观看 3D 图像

- 如果在观看 3D 图像时眼睛感到疲劳或不适，请立即停止观看。
  继续观看 3D 图像可能会引起不适。
- 观看 3D 图像时请务必总是佩戴 3D 眼镜。请勿尝试不戴 3D 眼镜观看 3D 图像。
  否则可能会引起不适。
- 使用 3D 眼镜时周围请勿放置任何易碎物品。
  3D 图像可能会让您不由自主地晃动身体，可能会损坏周围的物品或造成人身伤害。
- 仅在观看 3D 图像时佩戴 3D 眼镜。佩戴 3D 眼镜时请勿四处走动。
  您的视觉会比平常暗，导致跌到或给自己造成伤害。
- 观看 3D 图像时，请尽量保持与观看屏幕相同的水平。
  以某个角度观看 3D 图像会降低 3D 效果，可能由于意料不到的色彩变化引起不适。
- 如果在使用荧光灯或 LED 照明的房间使用 3D 眼镜，可能会看到房间闪烁。如果出现这种情况，在观看 3D 图像时请减少照明直到闪烁消失或完全关灯。罕见情况下，这种闪烁可能会引发部分人癫痫发作或昏厥。如果在观看 3D 图像时有任何不适，请立即停止。
- 观看 3D 图像时，离屏幕的距离至少为屏幕高度的三倍。
  建议的观看距离为：80 英寸的屏幕至少 3 米远，100 英寸的屏幕至少 3.6 米远。
  待在比建议观看距离近的位置可能导致眼疲劳。

⚠ 注意

健康风险

- 如果对光敏感、有心脏问题或感觉不适，则不应该使用 3D 眼镜。
  否则可能会加重之前存在的状况。

⚠ 注意

使用的建议年龄

- 观看 3D 图像的最小建议年龄为六岁。
- 六岁以下儿童正处于发育阶段，观看 3D 图像可能引起并发症。如有任何疑问，请向医生咨询。
- 儿童佩戴 3D 眼镜观看 3D 图像时应该始终有成人陪同。通常儿童很难判断自己是否感到疲倦或不适，这可能会导致他们突然感觉不适。请始终留意您孩子的状况，确保他们在观看期间不会感到眼疲劳。

将 2D 图像转换为 3D 进行观看（仅适用于CH-TW6600W/CH-TW6600）

可以转换从HDMI1、HDMI2或WirelessHD （仅适用于CH-TW6600W）输入的 2D 图像。

1 按 Menu 按钮。

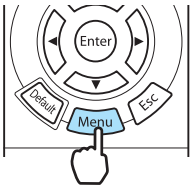

显示配置菜单。

2 选择**信号** - **3D设置**，然后按 Enter 按钮确认选择。

显示 **3D设置**屏幕。

3 选择 **2D到3D转换**，然后按 Enter 按钮确认选择。

4 选择 3D 效果的强度，然后按 Enter 按钮确认选择。

5 按 2D/3D 按钮将 **3D显示**切换至 **开**。

2D/3D 按钮使**3D显示**在**开**和**关**之间切换。

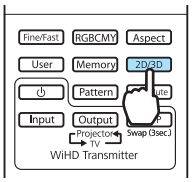

- 使用 **2D到3D转换**时，请将 **3D格式**设为**自动**或 **2D**。☛ 信号 - 3D设置 - 3D格式 第71页
- 如果**图像处理**设置为**快**，则无法调整**2D到3D转换**。☛ 信号 - 高级 - 图像处理 第71页

使用 WirelessHD 连接（仅适用于 CH-TW6600W）

安装 WirelessHD Transmitter

可以使用随附的 WirelessHD Transmitter 无线接收图像和声音数据。
当投影机无法安装在 AV 设备的附近时，可以使用此功能，以便不通过电缆就能连接设备到投影机。

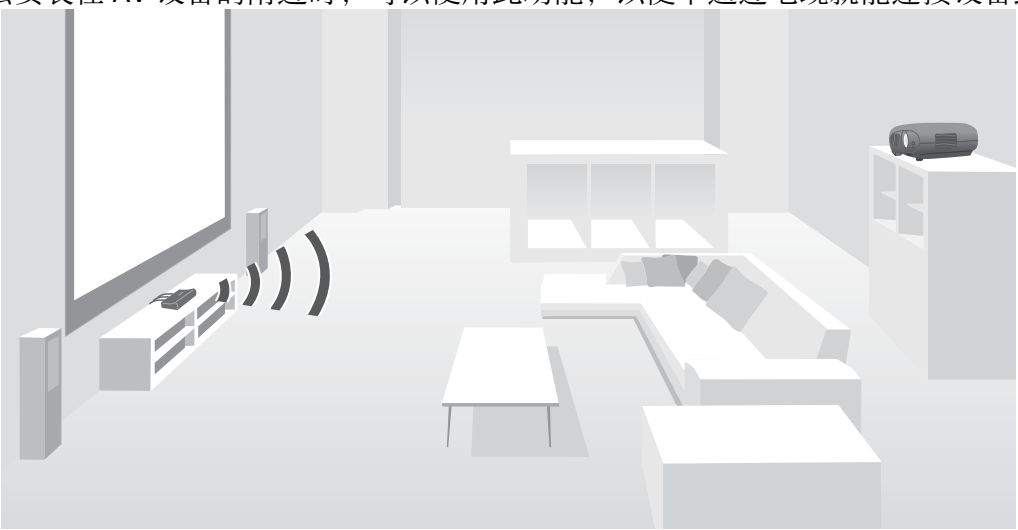

可以通过以下方式使用 WirelessHD Transmitter。

- 可以同时连接多达五台 AV 设备。并使用遥控器切换图像。
- 除了投影机，还可以将其他监视设备（如电视机）连接至 Output 端口，然后使用遥控器切换输出。
- 这样即使投影机关闭，连接至Output 端口的其他监视设备也可以从连接的 AV 设备中投影图像。
- 您可以连接支持 MHL 的智能设备和平板电脑，然后从连接的 MHL 设备投影图像。也可以从投影机的遥控器操控 MHL 设备，还可为 MHL 设备充电。

WirelessHD Transmitter 部件名称

前

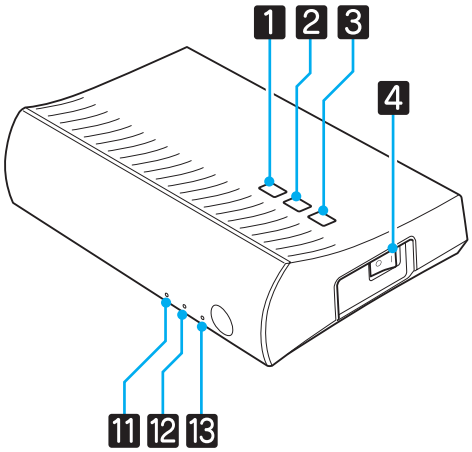

后

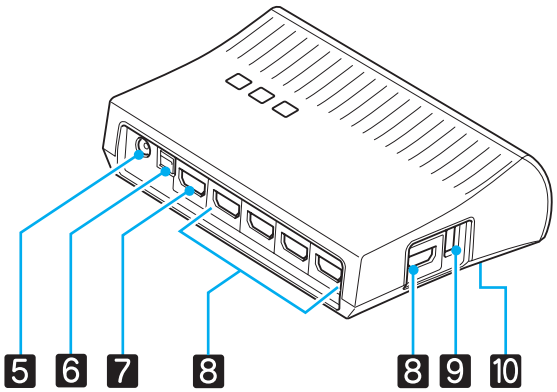

名称		功能
1	⏻ 按钮	打开或关闭发送器。 它与遥控器底部用于控制 WiHD Transmitter 的 ⏻ 按钮具有相同的功能。
2	Input 按钮	更改至从各输入端口输入的图像。 它与遥控器底部的用于控制 WiHD Transmitter 的 Input 按钮具有相同的功能。
3	Output 按钮	将输出图像切换至 Wireless 或 Output 端口。 它与遥控器底部用于控制 WiHD Transmitter 的 Output 按钮具有相同的功能。
4	主电源开关	打开或关闭发送器的主电源。
5	AC 适配器端口	连接 AC 适配器。
6	Optical Audio-Out 端口	连接至配有光纤数字音频输入端口的音频设备上。
7	HDMI Output 端口	连接至电视机等监视设备。可以使用 Output 按钮切换输出。
8	HDMI Input 端口	连接至想要播放的 AV 设备。可以使用 Input 按钮切换输入图像。 该装置的HDMI5端口符合 MHL 标准。可以播放通过 MHL 电缆连接的 MHL 兼容智能设备或平板电脑中的内容。
9	3D 眼镜充电端口	连接 USB 电缆为 3D 眼镜充电。
10	Setup 按钮	该按钮位于WirelessHD Transmitter的后侧。其用于设定WirelessHD Transmitter。
11	⏻ 指示灯 （橙色/绿色）	当 WirelessHD Transmitter 打开时亮起。待机时亮起橙色，操作（接收或传输图像）时亮起绿色。
12	WiHD 指示灯 （橙色）	指示 WirelessHD 的通信状态。 • 无线传输图像至投影机时亮起。 • 输出至 Output 端口时熄灭。
13	Link 指示灯 （橙色）	指示投影机的连接状态。 • 连接投影机时亮起。 • 搜索投影机时闪烁。 • 省电状态下待机时缓慢闪烁。

- 接收器位于投影机的进风口里面，因此不能直接从后面接收任何信号。将投影机安装在正对着 WirelessHD Transmitter 的位置。
  此外，确保投影机左侧的进风口没有被遮挡。
- 将 WirelessHD Transmitter 放置在水平的表面上，正对着投影机。
- 可以从 **WirelessHD** 设定菜单上看到信号强度。☛ **设定 - WirelessHD - 视频接收** 第73页

WirelessHD Transmitter 连接示例和信号流

连接示例 1：不使用 AV 放大器进行观看

将设备连接到 WirelessHD Transmitter 但不使用 AV 放大器，再将音箱等设备连接到 Optical Audio-Out 端口以输出音频。

在输出来自所连设备的音频时，需要使用光纤数字音频电缆。

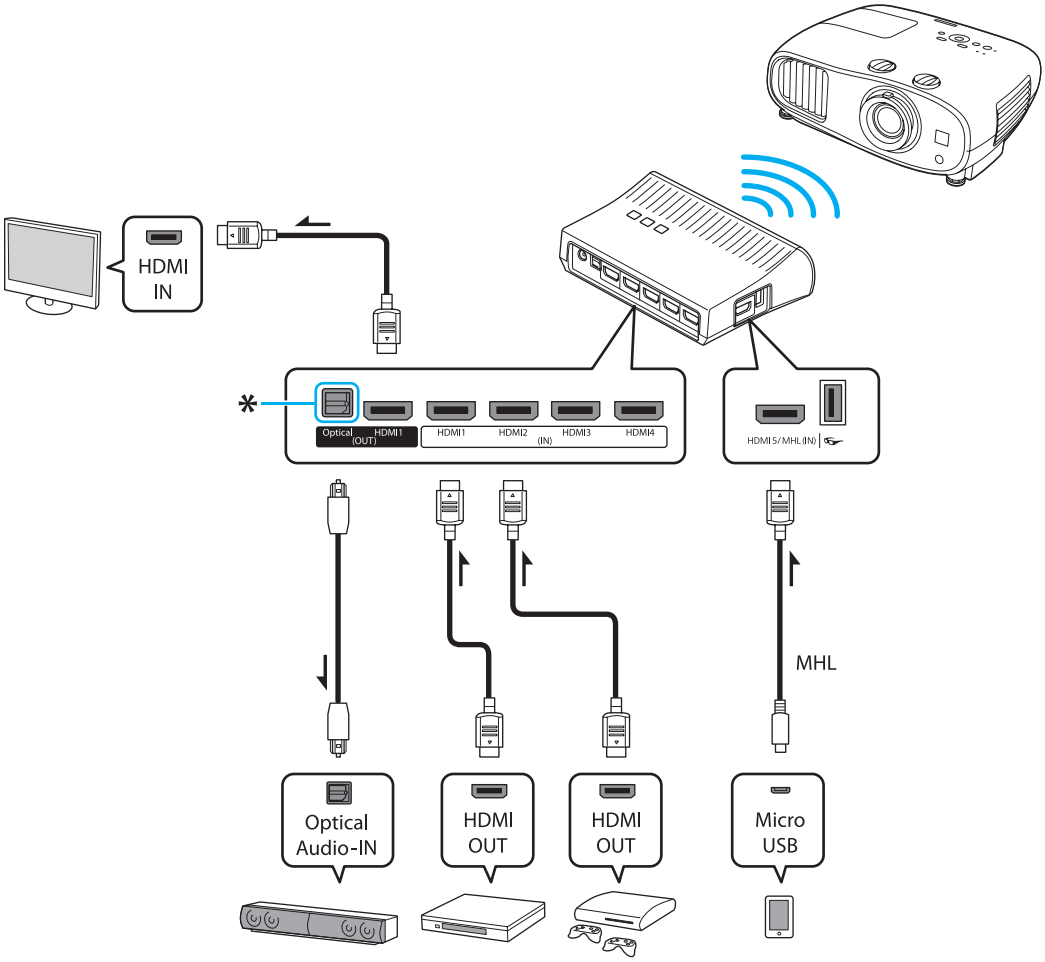

* 连接条形音响等设备至WirelessHD Transmitter上的Optical Audio-Out 端口时， 检查 **音频输出设备** 是否已设定为 **WirelessHD 发射器**。☛ **设定 - HDMI连接 - 音频输出设备** 第73页

连接示例 2：连接 AV 放大器进行观看

来自与 AV 放大器连接的设备的音频从该放大器输出，而不通过 WirelessHD Transmitter。
在输出来自通过 MHL 连接的设备的音频时，需要使用光纤数字音频电缆。

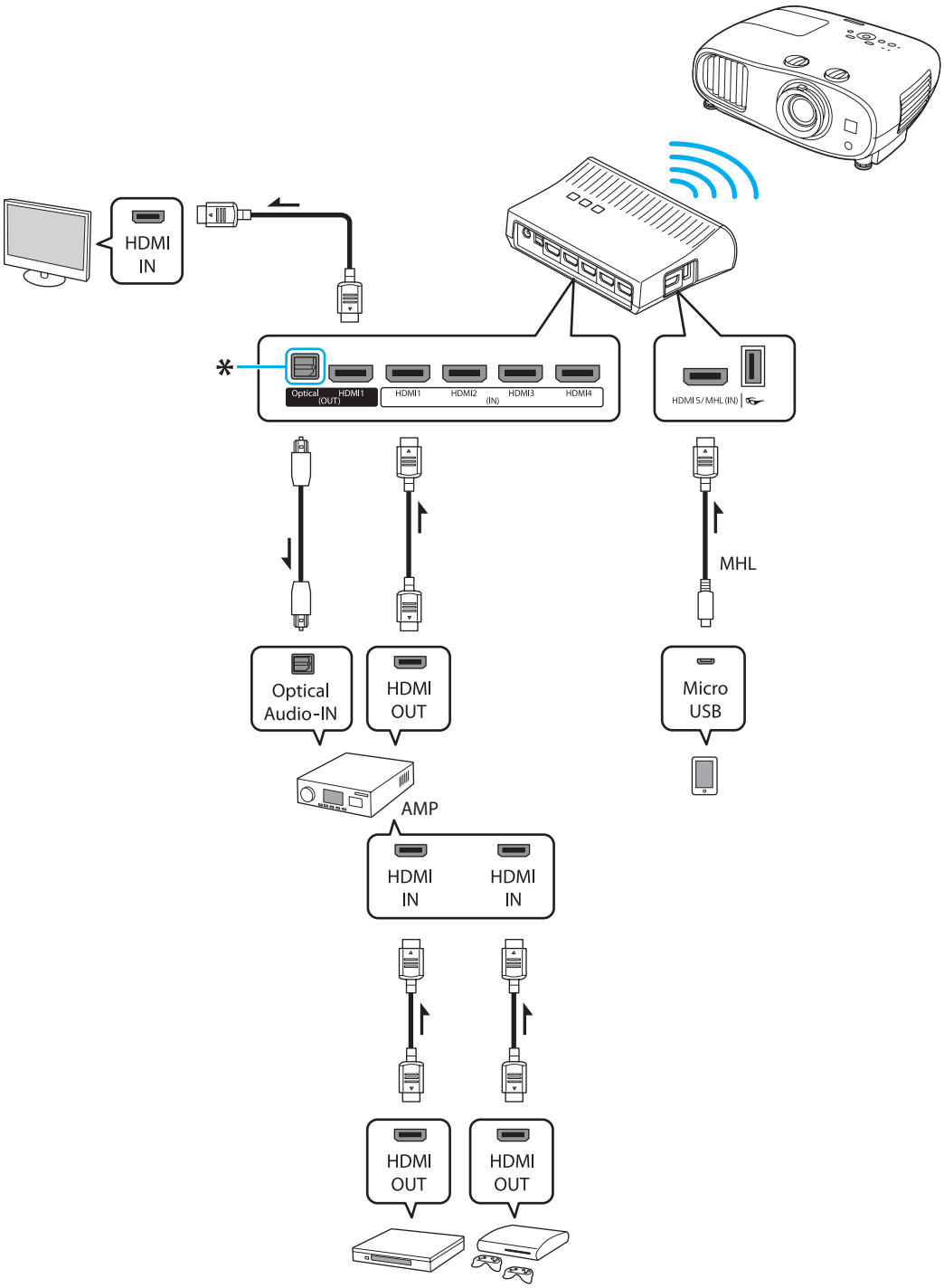

* 使用MHL电缆将兼容MHL的智能设备连接至HDMI5端口时，必须将AV放大器连接至WirelessHD Transmitter上的 Optical Audio-Out 端口以输出音频。此外，还需确保将 **音频输出设备** 设定为 **AV系统**。☛ **设定 - HDMI连接 - 音频输出设备** 第73页
输出音频到 AV 放大器这种方式可能会受到与 Output 端口连接的监视设备（电视机等）规格的限制。有关音频输出设定的更多信息，请参阅 AV 设备附带的文件。

设定 WirelessHD Transmitter

1 **安装连接至投影机的 WirelessHD Transmitter 时，确保二者正对。**

☛ 第56页

- 接收器位于投影机的正面，因此不能直接从后面接收任何信号。将投影机安装在正对着 WirelessHD Transmitter 的位置。另外，请确保接收器未被遮盖。
- 将 WirelessHD Transmitter 放置在水平的表面上，正对着投影机。

2 **使用随附的 AC 适配器将 WirelessHD Transmitter 连接至电源插座。**

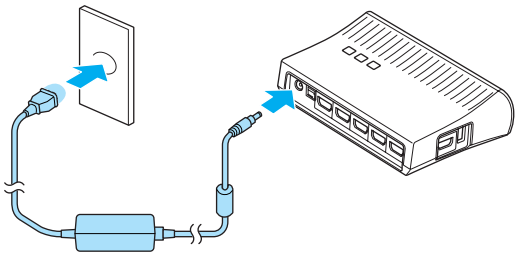

3 **使用 HDMI 电缆将想要使用的 AV 设备连接至 WirelessHD Transmitter 上的 Input 端口。**

可以连接多达五台多媒体播放器。

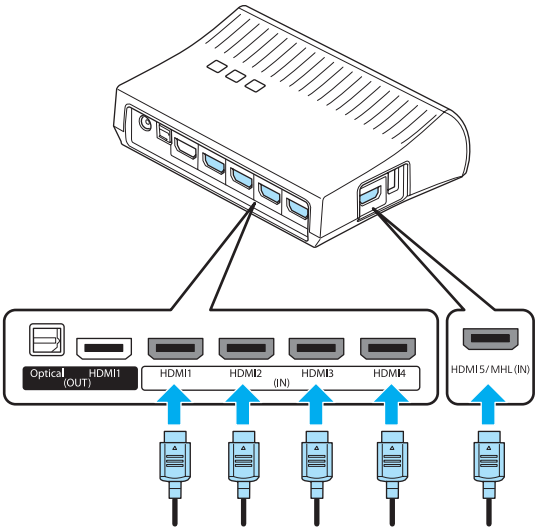

- 可以将其他监视设备（如电视机）连接至 WirelessHD Transmitter 上的 Output 端口。可以使用遥控器切换输出图像。 ☛ 第59页
- WirelessHD Transmitter的HDMI5端口支持 MHL 输入信号。可以播放通过 MHL 电缆连接的 MHL 兼容智能设备或平板电脑中的内容。
- 如果在连接 MHL 设备时显示下列消息，该设备被连接到 HDMI5 端口之外的端口，或者所连的设备不兼容 MHL。
  "无信号。"
- 即使在使用 WirelessHD Transmitter 时也可使用 HDMI 连接功能。 ☛ 第63页

投影图像

1 **开始在 AV 设备上播放，然后打开投影机和 WirelessHD Transmitter。**

WirelessHD Transmitter 上的 ⏻ 指示灯开启。

2 查看 WirelessHD Transmitter 上的 WiHD 指示灯状态。

如果 WiHD 指示灯亮，则继续下一步。

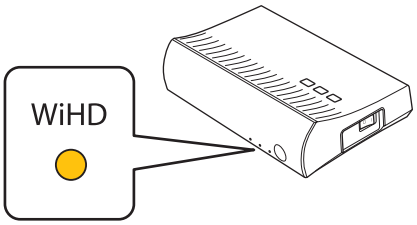

如果指示灯不亮，则按遥控器或 WirelessHD Transmitter 上的 Output 按钮。

使用遥控器上的 Output 按钮时，确保将遥控器指向 WirelessHD Transmitter。

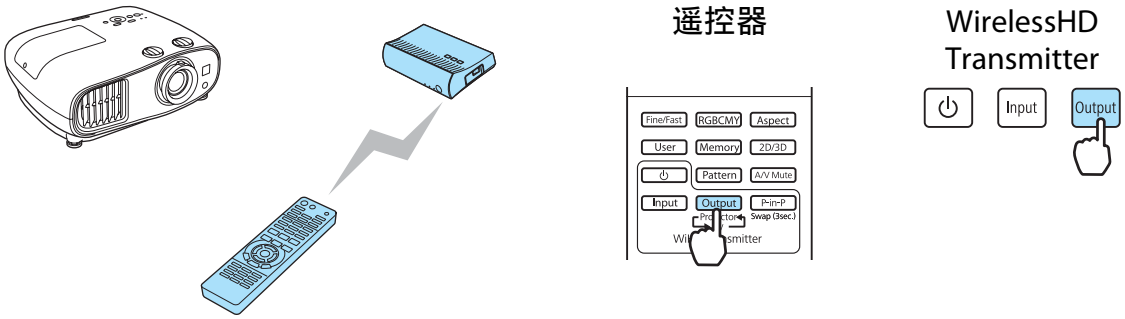

3 查看 WirelessHD Transmitter 上的 Link 指示灯状态。

如果 WirelessHD Transmitter 连接至投影机，则 Link 指示灯闪烁，然后保持点亮状态。

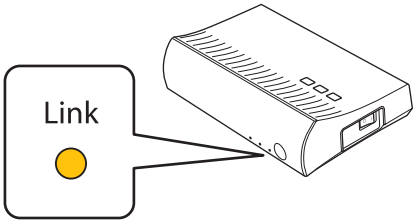

- 如果指示灯继续缓慢闪烁，则 WirelessHD Transmitter 无法连接至投影机并进入待机状态。确保正确设置投影机，如打开电源等。
- 可以从 **WirelessHD** 设定菜单上查看图像投影期间的信号强度。☛ **设定 - WirelessHD - 视频接收** 第73页

4 如果投影未开始，则按遥控器上的 WirelessHD 按钮更改源。

使用遥控器上的 WirelessHD 按钮时，确保将遥控器指向投影机。

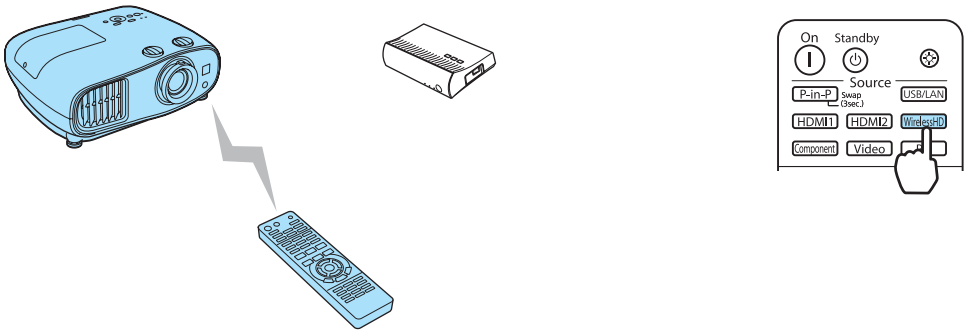

投影开始。

5 当连接两台或多台 AV 设备至 WirelessHD Transmitter 时，按 Input 按钮切换图像。
☛ 第60页

- 当接收 WirelessHD 图像时，确保从配置菜单上将**WirelessHD**设定为开。☛ **设定 - WirelessHD - WirelessHD** 第73页
- 如果长时间不用，请确保关闭 WirelessHD Transmitter。

WirelessHD 设定菜单

1 按 Menu 按钮。

显示配置菜单。

2 选择 **设定 – WirelessHD**，然后按 Enter 按钮确认选择。

显示 **WirelessHD** 设定画面。

3 对各个显示的功能进行设定。

WirelessHD 设定菜单上可用的功能

功能	说明
设备连接	显示可以连接的可用 WirelessHD 设备列表。列表中显示设备名称和 MAC 地址（设备编号）。MAC 地址显示在底部标签上。
WirelessHD	启用或禁用 WirelessHD 功能。
视频接收	显示所投影图像的接收情况。
WiHD 模式	大多数情形中可使用**全屏**。**全屏**模式始终使用最高视频带宽。**动态**模式可扩展无线范围，同时优化调节视频带宽。如果图像由于信号微弱和其它原因而发生中断，则设置为**动态**模式。
重设	将**WirelessHD**设定重设为其默认设定。

即使 WirelessHD Transmitter 和投影仪已经连接，但在没有输入图像信号时，**视频接收**依然显示为 0%。使用 Link 指示灯检查通信状态。☛ 第50页

WirelessHD 传输范围

下面显示 WirelessHD 传输范围。确保安装 WirelessHD Transmitter 时使其正对着投影机。

水平方向（将 **WiHD 模式**设定为**全屏**时）

水平方向（将**WiHD 模式**设定为**动态**时）

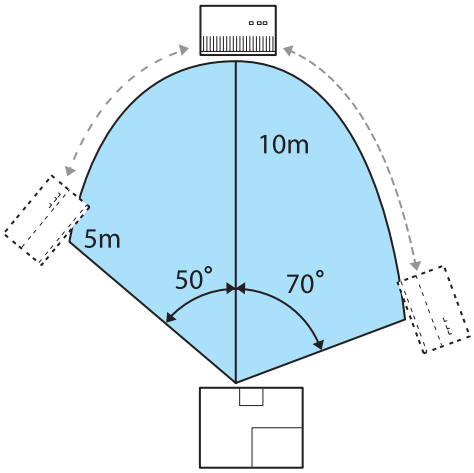

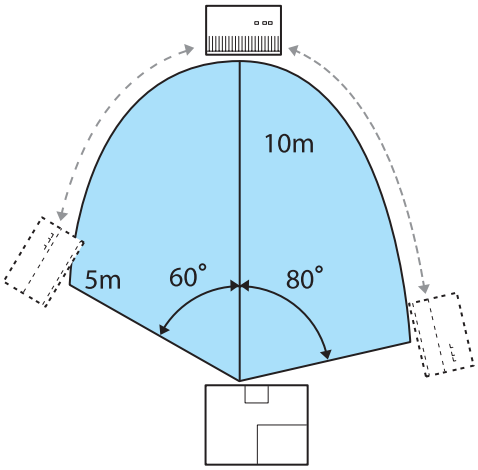

垂直方向（悬吊在天花板上）

垂直方向（悬吊在天花板上）

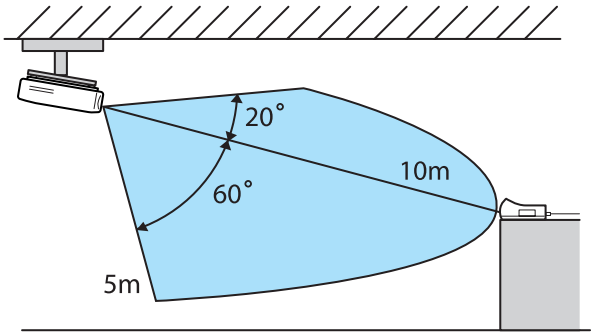

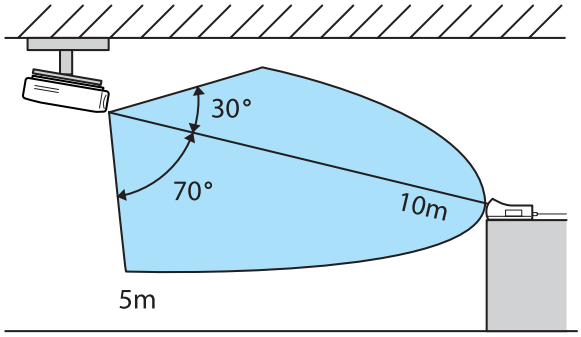

垂直方向（放置在桌子等平面）

垂直方向（放置在桌子等平面）

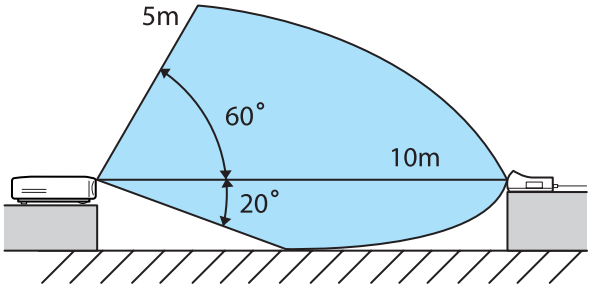

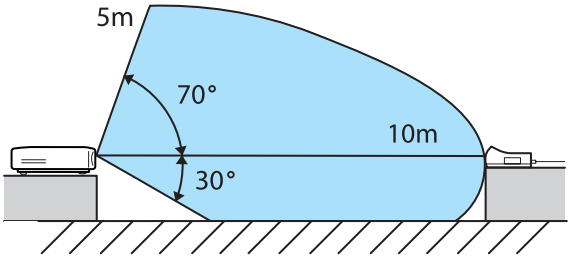

- 无线传输范围取决于周围家具和墙壁的位置和材料。提供的值仅供参考。
- 投影机不能隔墙通讯。
- 天线内置在投影机和 WirelessHD Transmitter 的前面。安装设备时，请确保天线正对彼此（正面相对）。
- 切勿在投影机和 WirelessHD Transmitter的前侧放置任何物品。否则会对图像造成干扰或使其无法显示。安装方式应该使得来自发送器前侧的信号不会受到干扰。
- 切勿将发送器安装在金属架上。金属可能会导致信号不稳定。安装在使用木材等制成的架子上。
- 在检查操作时，请将投影机和 WirelessHD Transmitter互相靠近，并确保附近没有其他工作的投影机。
- 根据接收强度，投影机可能会自动抛弃图像的颜色信息以避免中断，维持稳定连接。要避免图像质量下降，可调整 WirelessHD Transmitter 的位置，使**视频接收**信号尽量强。

操作遥控器

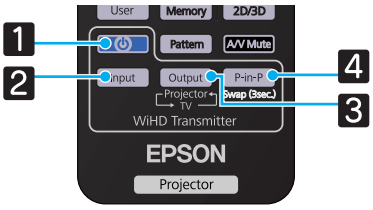

名称		功能
1	⏻	打开或关闭WirelessHD Transmitter的电源。
2	Input	为连接至 WirelessHD Transmitter 的 AV 设备切换图像源。 ☛ 第60页
3	Output	在连接至 WirelessHD Transmitter 上 Output端口的电视机等监视设备和投影机之间切换输出图像。 ☛ 第59页
4	P-in-P	能够同时投影两个图像源。一个显示在主屏幕中，另外一个显示在子屏幕中。（画中画）☛ 第62页

将遥控器指向WirelessHD Transmitter。

遥控器操作范围

下面显示遥控器与 WirelessHD Transmitter 之间的操作范围。

操作范围（左右）

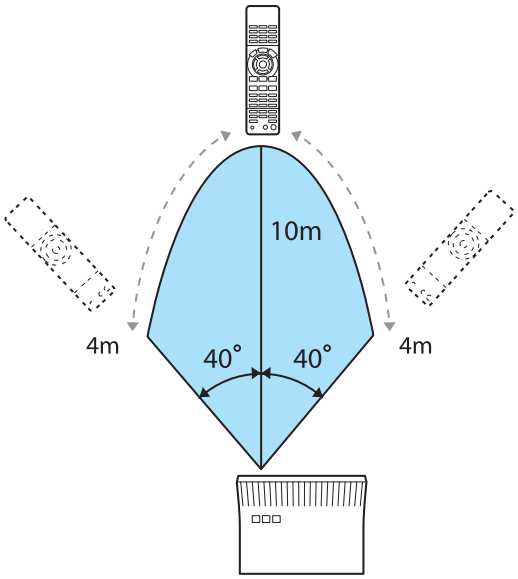

操作范围（上下）

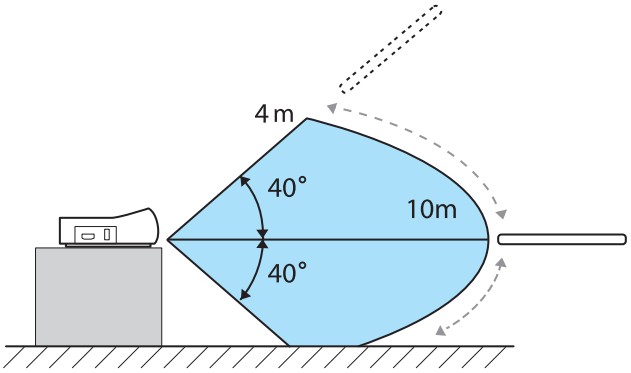

切换输入和输出

通过 WirelessHD Transmitter，可以最多连接五台多媒体播放器（要播放的输入设备）和一台监视设备（显示图像的监视设备，如电视机）并在它们之间进行切换。

将遥控器指向 WirelessHD Transmitter 并按其 Input 按钮在输入设备之间进行切换，以及其 Output 按钮在输出设备之间进行切换。

切换目标图像

可以在连接至 WirelessHD Transmitter 上的 Output 端口的监视设备（如电视机）和投影机之间切换。

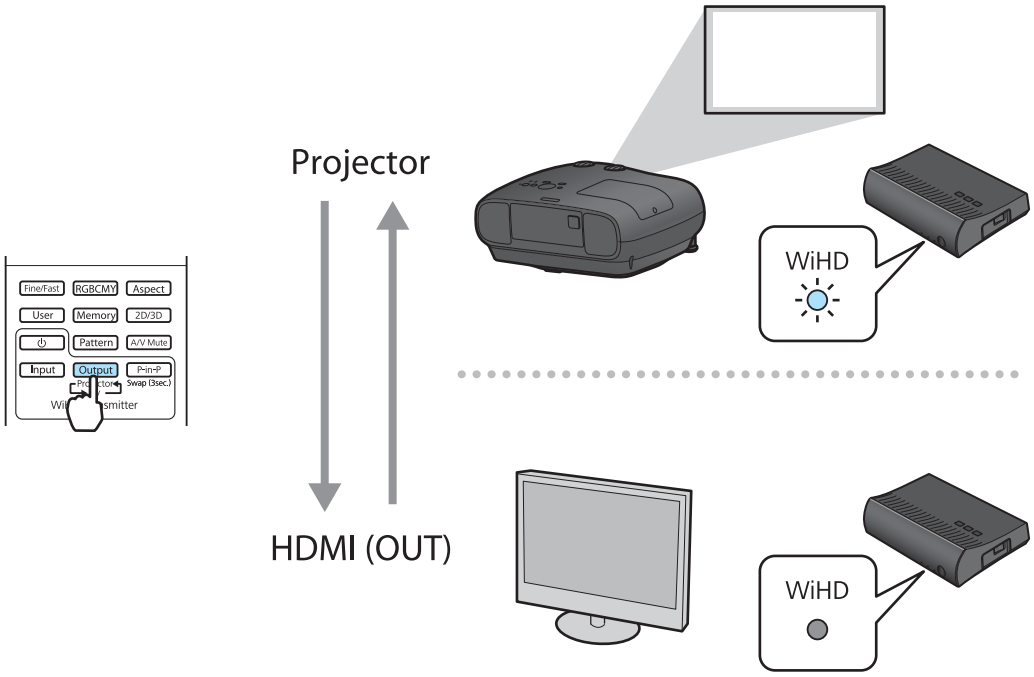

1 **打开投影机或电视机等监视设备的电源。**

2 **打开 WirelessHD Transmitter。**

WirelessHD Transmitter 上的 ⏻ 指示灯开启。

3 **将遥控器指向 WirelessHD Transmitter，然后按 Output 按钮。**

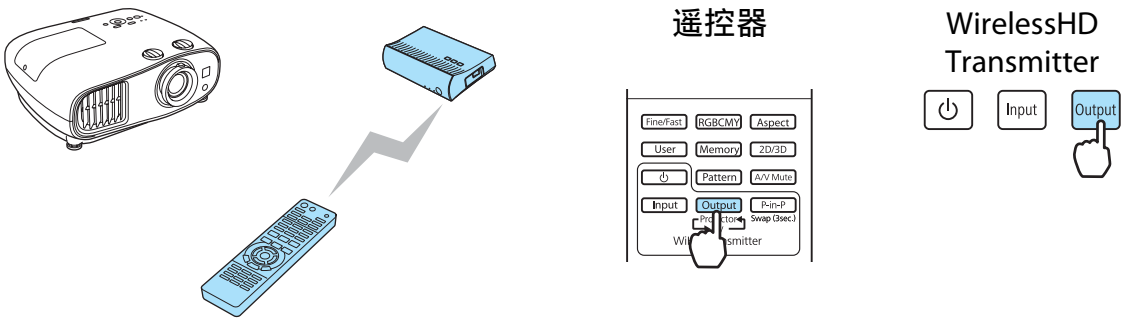

根据不同的输出目标，WirelessHD Transmitter 上的 WiHD 指示灯呈现以下状态。下次打开投影机时，投影机将投影上次投影的输出目标。
开：图像正在输出至投影机。
关：图像正在输出至监视设备。

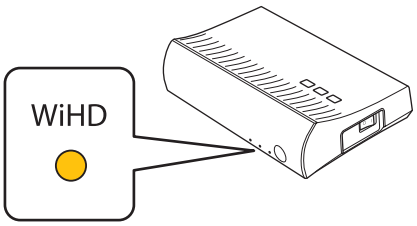

即使投影机关闭，也可以切换至其他监视设备。

切换图像源

可以为连接至 WirelessHD Transmitter 的 AV 设备切换图像源。切换时，屏幕上将显示各个输入源作为预览。这样，即使两台或多台设备使用 HDMI 连接，也可以在图像源之间轻松切换。

投影机采用 Silicon Image, Inc. 的 Insta Prevue 技术。

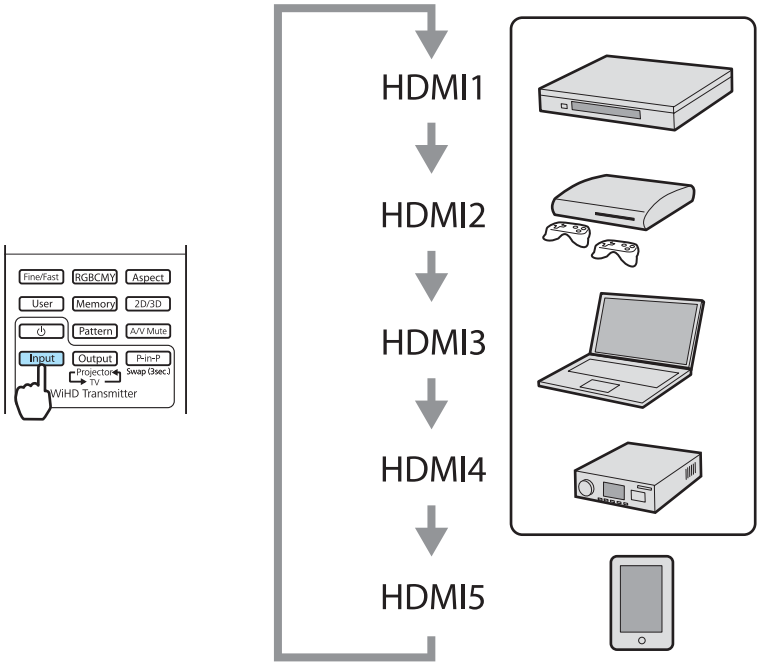

1 将遥控器指向 WirelessHD Transmitter，然后按 Input 按钮。

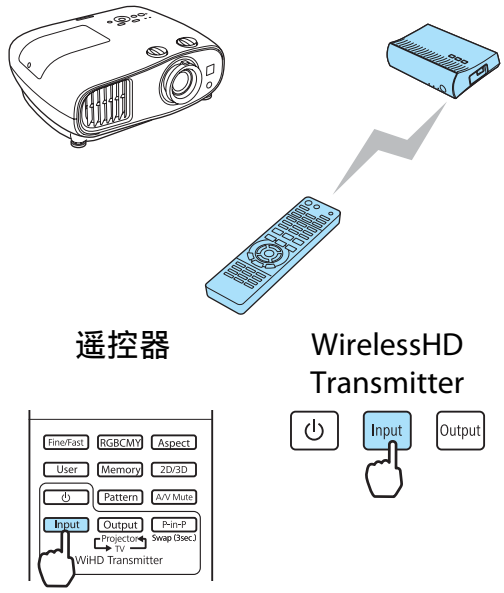

显示连接设备的子屏幕（小屏幕）。

示例）为连接至 HDMI2 端口的设备投影图像时

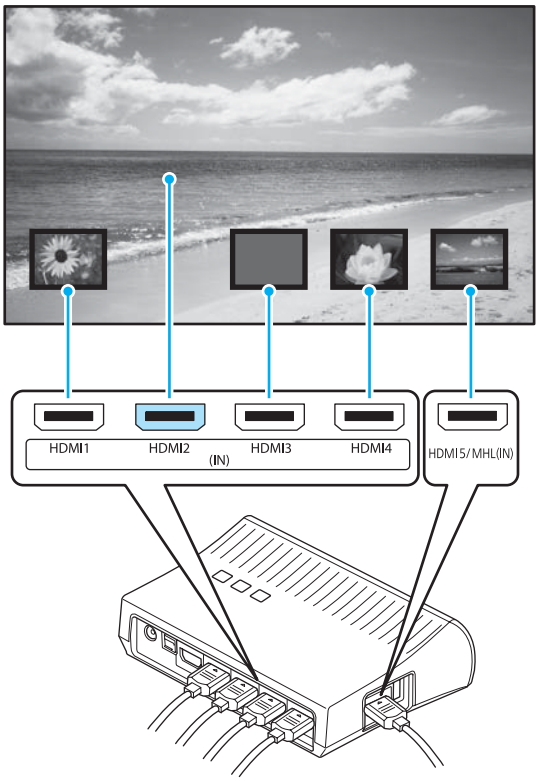

2 每次按下 Input 按钮，目标屏幕都会更改。

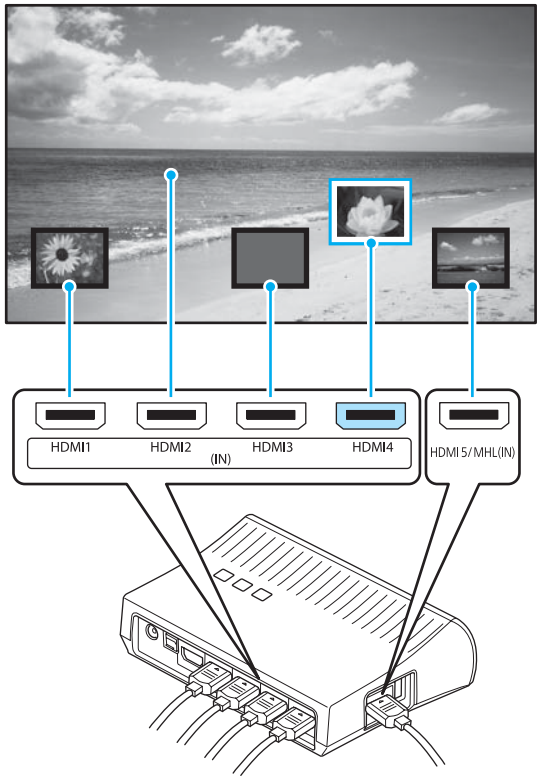

3 选中目标屏幕后，请稍等片刻。

投影图像已切换。

不在接收图像信号的屏幕显示为蓝色或黑色。

示例）连接至 HDMI2 端口的设备的输入图像无法显示时

所连接的 AV 设备未启动，或电缆未正确连接。检查 AV 设备是否已启动或投影所需的所有电缆是否已连接牢固。

以子屏幕显示

1 **将遥控器指向 WirelessHD Transmitter，然后按 P-in-P 按钮。**

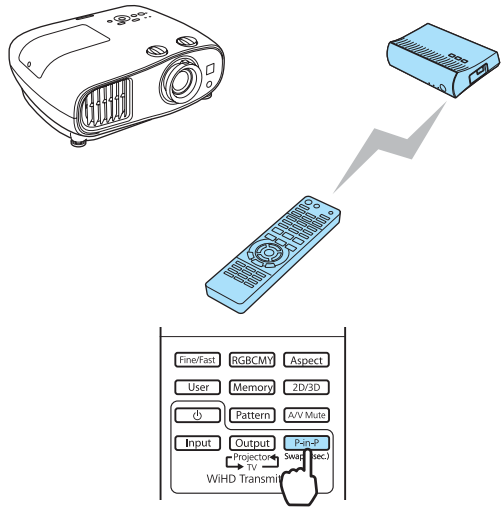

显示连接设备的子屏幕（小屏幕）。

2 **在子屏幕和主屏幕（大屏幕）之间切换时，向下按住 P-in-P 按钮（3 秒钟）直到画面更改。**

3 **要关闭子屏幕，则再次按下 P-in-P 按钮。**

投影图像已切换。

- 显示子屏幕时，按下 Input 按钮可切换子屏幕的图像。
- 显示子屏幕时，按下 Output 按钮可更改子屏幕的位置和尺寸（大或小）。每次按下 Output 按钮，显示位置从右下角、右上角、左上角和左下角之间移动，更改尺寸。

使用 HDMI 连接功能

HDMI 连接功能

当符合 HDMI CEC 标准的 AV 设备连接到投影机的 HDMI 端口时，可以执行关联操作，例如关联电源开启和从遥控器调节 AV 系统的音量。此外，当以 WirelessHD 投影图像时，可以使用 HDMI 连接功能（仅适用于 CH-TW6600W）。

- 只要 AV 设备符合 HDMI CEC 标准，即使中间的 AV 系统不符合该标准，也可以使用 HDMI 连接功能。
- 可以同时连接多达 3 台符合 HDMI CEC 标准的多媒体播放器。
- 仅 CH-TW6600W 和 CH-TW6600 支持音频输入/输出。

连接示例

HDMI 连接设定

在遥控器上按 HDMI Link 按钮，将 **HDMI连接**设定为**开**，则可以操作以下功能。

功能	说明
电源开启连接	连接的设备播放内容时，开启投影机电源。或者，投影机电源打开时，开启连接设备的电源。
电源关闭连接	投影机电源关闭时，关闭连接设备的电源。 • 仅当连接设备上的 CEC 电源连接功能启用时，此功能才起作用。 • 请注意，根据连接设备的状态（例如正在录制），该设备可能不会关闭电源。
音频输出设备*1	选择需要输出音频的设备。 **投影机**：从投影机的内置扬声器输出音频。 **AV系统**：从连接至 HDMI 端口的 HDMI CEC 兼容 AV 放大器输出音频。 **WirelessHD 发射器***2：从连接至 WirelessHD Transmitter上 Optical Audio-Out 端口的条形音响等扬声器输出音频。
输入更改连接	当连接设备上播放内容时，将投影机的输入源更改为 HDMI。
连接设备操作	可以从遥控器上执行投影机的播放、停止、快进、快退、下一章、前一章和暂停等操作。

*1 仅显示 CH-TW6600W/CH-TW6600。
*2 仅显示 CH-TW6600W。

- 要使用 HDMI 连接功能，必须配置连接设备。请参阅连接设备随附的文件了解更多信息。
- 即使是在 **电源开启连接** 设定为 **设备-> PJ** 或 **双向**的情况下使用WirelessHD Transmitter ，如果 **WirelessHD** 设定为 **开**，则在连接至WirelessHD Transmitter 的 AV 设备启动时该投影机也会启动（仅限于CH-TW6600W ）☛ **设定-HDMI连接-电源开启连接** 第73页

设备连接

可以检查连接的设备是否支持 HDMI 连接和选择要投影图像的设备。可以通过 HDMI 连接自动控制的设备为选定的设备。

1 **按 [HDMI Link] 按钮，然后选择设备连接。**

显示**设备连接**列表。

左侧有水绿色图标的是已连接设备。

如果不能确定设备名称，则此字段为空。

2 **选择要使用 HDMI 连接功能操作的设备。**

- 仅可识别一台 AV 放大器。如果连接了多台放大器，则显示最先识别到的放大器。
- 如果电缆不符合 HDMI 标准，则无法操作。
- 即使设备符合 HDMI CEC 标准，部分连接设备或者设备的部分功能可能无法正确操作。请参阅连接设备随附的文件等资料了解更多信息。

播放图像数据（幻灯片放映）

兼容的数据

保存在连接到投影机 USB （TypeA）端口的 USB 存储设备（如 USB 存储器、数码相机等）上的以下类型的文件可以作为幻灯片放映。

幻灯片放映支持的文件类型

文件类型（扩展名）	注解
.jpg	• 不支持使用 CMYK 颜色模式的图像。 • 不支持逐行格式的图像。 • 不支持分辨率高于 8192 x 8192 的图像。 • 由于 JPEG 文件的特性，如果压缩率过高，有可能无法清晰地投影图像。

注意

使用数码相机规定使用的 USB 电缆连接设备。切勿使用与 3D 眼镜随附的 USB 电缆。

播放 幻灯片

1 **连接 USB 存储设备。**

文件以缩略图显示。

要打开文件夹，选择该文件夹，然后按 Enter 按钮。

如果未显示文件缩略图，则按遥控器上的 USB/LAN 按钮更改源。

2 **选择 幻灯片。**

使用 ▲ ▼ ◀ ▶ 按钮选择屏幕右下方的**幻灯片**，然后按 Enter 按钮。

幻灯片 开始。

- 要关闭幻灯片，断开 USB 存储设备的连接。
- 从缩略图中选择一张图像，然后按 Enter 按钮放大选中的图像。
  观看放大的图像时，在遥控器上按 ◀ ▶ 按钮可以更改图像。也可以使用 ▲ ▼ 按钮旋转图像。

图像文件的显示设定和幻灯片放映操作设定

可以在选项画面上设定文件显示的顺序和幻灯片放映操作。

1 **使用 ▲ ▼ ◀ ▶ 按钮将光标移动到要设定屏幕条件的文件夹上，然后按 Esc 按钮。从显示的子菜单中选择选项，然后按 Enter 按钮。**

2 **出现选项画面后，设定各个项目。**

启用设定的方法是，将光标移动到目标项目上并按 Enter 按钮。
下表列出了每个项目的详细信息。

显示顺序	可以选择按 **名称顺序** 或 **日期顺序** 显示文件。
排序方式	您可以选择以 **递增排序** 或 **递减排序** 方式排列文件。
连续播放	可以设定是否重复播放。
屏幕切换时间	播放幻灯片时，可以设定单个文件的显示时间。可以将时间设定为**关** (0) 到 60 秒。当设为**关**时，将禁用自动播放。
效果	您可以设定更换幻灯片时的屏幕效果。

3 **设定完成后，按 ▲ ▼ ◀ ▶ 按钮将光标移动到 OK 上，然后按 Enter 按钮。**

此时会应用这些设定。

如果不想应用这些设定，可将光标移动到**取消**上，然后按 Enter 按钮。

使用画中画投影两张不同的图像

可以同步显示的屏幕类型

能够投影两个不同的图像源。一个投影在主屏幕（大屏幕）中，另外一个投影在子屏幕（小屏幕）中。可以在观看主屏幕的同时观看子屏幕。

画中画投影的输入源组合

	HDMI1	HDMI2	WirelessHD*	Component	Video	PC
HDMI1	-	-	-	✓	✓	✓
HDMI2	-	-	-	✓	✓	✓
WirelessHD*	-	-	-	✓	✓	✓
Component	✓	✓	✓	-	-	-
Video	✓	✓	✓	-	-	-
PC	✓	✓	✓	-	-	-

* 仅适用于 CH-TW6600W

投影在画中画上

启动或退出 画中画

在投影机正在投影时按遥控器上的 P-in-P 按钮。

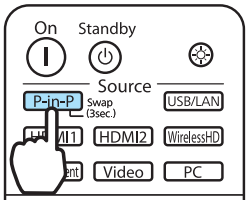

当前输入图像显示在画中画上。

主屏幕：当前的图像
子屏幕：与主屏幕不同的输入源

再次按 P-in-P 按钮结束画中画显示。

- 不能使用画中画显示来投影 3D 图像。
- 通过向下按住 P-in-P 按钮可以在主屏幕和子屏幕之间切换显示画面。
- 如果投影机不支持输入的源，则什么都不显示。
- **信号** 菜单中的 **图像处理** 设定为 **快** 时， 画中画 功能无法使用。☛ **信号 - 高级 - 图像处理** 第71页

更改画中画设定

使用**画中画**菜单更改子屏幕的尺寸或位置。

1 按 Menu 按钮。

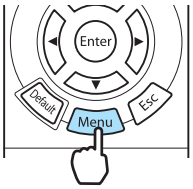

在画中画投影期间按 Menu 按钮可以直接显示**画中画**菜单。

2 对各个显示的功能进行设定。

画中画菜单上可以使用的功能

功能	说明
子画面尺寸	使用**小**和**大**选择子屏幕尺寸。
子画面位置	使用**右上**、**右下**、**左上**和**左下**更改子屏幕位置。
子画面来源	选择需要显示在子屏幕上的输入源。
交换主/子画面	更改主和子屏幕。
退出画中画	退出画中画显示。

配置菜单功能

配置菜单操作

在配置菜单上，可以调节和设定信号、图像等。

1 **按 Menu 按钮。**

遥控器　　控制面板

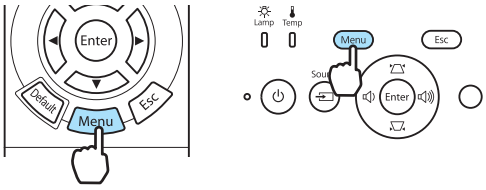

显示配置菜单。

2 **使用 ▲ ▼ 按钮选择左侧的主菜单，然后按 Enter 按钮确认选择。**

选择左侧的主菜单时，右侧的子菜单会变化。

底部的线条是操作指南。

3 **使用 ▲ ▼ 按钮选择右侧的子菜单，然后按 Enter 按钮确认选择。**

显示选定功能的调节画面。

4 **使用 ▲ ▼ ◀ ▶ 按钮调节设定。**

示例）调节条

示例）选项

在显示 ↵ 图标的项目上按 Enter 按钮可更改至该项目的选择画面。

按 Esc 按钮返回上一级菜单。

5 **按 Menu 按钮退出菜单。**

对于使用调节条进行调节的项目（如亮度级别），可以在显示调节画面时按 Default 按钮将调节值恢复到默认值。

配置菜单表

如果没有输入的图像信号，则不能在配置菜单中调节图像或信号相关的项目。请注意，图像、信号和其他信息等显示的项目取决于正在投影的图像信号。

图像菜单

功能	菜单/设定				说明
颜色模式	自动, 动态, 起居室, 自然, 影院, 3D动态, 3D影院				根据周围环境和投影的图像选择图像质量。☛ 第31页
亮度[*1]					调节图像的亮度。
对比度[*1]					调节图像的明暗对比度。通过增加对比度，图像会变得生动。
饱和度[*1*2]					调节图像的饱和度。
色调[*1*2]					调节图像的色调。
肤色[*1]					调节肤色。设定为正值时图像更绿，设定为负值时图像更红。
清晰度	标准				调节图像的清晰度。
	高级[*2]	细线增强, 粗线增强, 垂直线增强, 水平线增强			调节图像的清晰度。 使用此功能调节图像的指定区域。☛ 第37页
色温	-3 - 6 （以 10 为增量）[*3]				调节图像的色调。值高则图像色调偏蓝，值低则偏红。
高级	Gamma	2, 1, 0, -1, -2			执行 Gamma 调节。可以在观看图形时选择原始值或调节 Gamma。☛ 第34页
		自定义[*4]	显示确认图/指南、色调调节		
		重设			
	RGB	减少 R/G/B			分别调节 R、G、B 颜色的增加或减少。☛ 第35页
		增加 R/G/B			
	RGBCMY	R/G/B/C/M/Y	色相、饱和度、亮度		分别调节 R、G、B、C、M 和 Y 颜色的色相、饱和度和亮度。☛ 第34页
	EPSON Super White		开, 关		（只有将 **颜色模式** 设定为 **自然**、**影院**或 **3D影院** 时以及从 HDMI1 或 HDMI2 端口或 WirelessHD接收到输入信号时才能够设置该项。） 如果图像的黑白曝光过度，则将该项设定为**开**。设定为**开**后，**HDMI视频范围**设定被禁用。
耗电量	高, 中, ECO				您可以将灯泡亮度设为三种设定中的一种。如果投影的图像太亮，则选择 **ECO**。选择 **ECO**后，投影期间的耗电量减少，并且风扇噪音降低。

功能	菜单/设定	说明
自动光圈	关、正常、高速	您可以设定功能的可跟踪性，以根据所显示图像的亮度变化自动调节光线量。设定为关则不进行光亮调节。☛ 第37页
重设	是、否	可以将**图像**的所有调节值重设为其默认设定。

*1 按调节屏幕上的向上或向下按钮时，您可以移动到上一个或下一个调节菜单。
*2 当正在输入的是计算机图像信号时则不显示。
*3 将**颜色模式** 设定为**自然**时，设定就会更改为**5000K - 10000K**。
*4 按照输入源或颜色模式的各类型保存设定。

信号菜单

功能	菜单/设定		说明
3D设置[*1]	3D显示	开、关	启用或禁用 3D 图像显示功能。☛ 第43页
	2D到3D转换[*2]	关、弱、中、强	设定 2D 图像转换为 3D 图像时 3D 效果的强度。☛ 第48页
	3D格式	自动、并排、上下、2D	将输入信号设定为 3D 格式。如果设定为**自动**，则自动识别格式。
	3D深度	-10 至 10	设定 3D 图像的深度。
	对角屏幕尺寸	60 至 300	设定 3D 图像的投影尺寸。通过将其与实际尺寸相匹配，可以达到最佳的 3D 效果。
	3D亮度	低、中、高	设定 3D 图像的亮度。
	反向3D眼镜	是、否	将 3D 眼镜左右遮板的同步时间和左右图像进行反向。如果不能正确显示 3D 效果，则启用此功能。
	3D显示通知	开、关	打开或关闭观看 3D 内容时显示的通知。
外观[*3]	自动、正常、全屏、变焦		选择外观模式。☛ 第32页
跟踪[*3 *4]	依输入信号而异。		图像上出现垂直条纹时，请调节计算机图像。
同步[*3 *4]	0 至 31		图像上出现闪烁、模糊不清或干扰时，请调节计算机图像。 • 调节**亮度**、**对比度**或**清晰度**可能导致图像闪烁或模糊不清。 • 调节跟踪后调节同步可进行更精确的调节。
位置[*3 *5]	△ ▽ ◁ ▷		当部分图像丢失时，请上下左右调节图像位置，从而投影整个图像。
去交错[*3]	关, 视频, 电影/自动		（仅当从 Video 端口接收信号、从 Component、HDMI1 或 HDMI2 端口或从 WirelessHD 中接收 480i、576i 或 1080i 的信号输入时，才可设定该项。） 使用适用于图像信号的方法将信号从隔行 (i) 转换成逐行 (p)。 • **关**：最适用于动态图像。 • **视频**：最适用于观看一般视频图像。 • **电影/自动**：为电影、CG 或动画输入信号执行最优转换。

功能	菜单/设定		说明
运动检测[*3 *6]	1 至 5		将图像运动速度设定为从 1（慢，适合静态图像）到 5（快，适合影片）。如果静态图像画质不佳或者影片闪烁时，可更改此设定。
超解像[*2*6]	0 至 5		减少分辨率提高时图像边缘出现的模糊。 ☛ 第38页
	细节增强	0 至 100	该设定通过加强图像的对比度获得具有更强烈纹理和材质感的图像。数值越高，受增强功能影响的轮廓范围越广。☛ 第38页
细节增强[*6*7]	0 至 100		该设定通过加强图像的对比度获得具有更强烈纹理和材质感的图像。数值越高，受增强功能影响的轮廓范围越广。☛ 第38页
自动设置[*4]	开、关		设定当输入信号更改时，是否自动调节图像。启用此设定时，会自动配置跟踪、位置和同步。
高级	降噪[*3 *6]	关, 1, 2, 3	（仅将**图像处理**设定为**良好**时才可以进行此设定。） 去除图像上的噪点。可以使用三种模式。可根据个人喜好进行选择。 查看噪点很低的图像源（如 DVD）时，建议将该项设定为**关**。
	黑白基准水平[*3]	0%, 7.5%	（从 Video 端口接收 NTSC 或分量视频信号时，可设定该项。） 当使用其他黑白基准水平（黑白基准水平）的设备（如针对韩国市场的产品）时请更改此设定。更改此设定前请先检查连接设备的规格。
（高级）	过扫描[*3 *6]	自动, 关, 2%, 4%, 6%, 8%	更改输出图像比（投影图像的范围）。 • **关**、2 至 8%：设定图像的范围。**关**投影所有范围。根据图像信号，图像顶部和底部可能会出现噪点。 • **自动**：仅从HDMI1或HDMI2端口，或从WirelessHD接收到输入信号时，才可以进行此设定。根据输入信号，可能会自动设定为**关**或**8%**。
	HDMI视频范围[*3]	自动、正常、扩展	（仅当 **EPSON Super White** 设定为**关**时才可设定此项。） 设定为 **自动**时，会自动检测 DVD 输入信号的视频级别并将其设定为至投影机上的 HDMI1 或 HDMI2 端口。 如果设定为**自动**时曝光不足或曝光过度，则将投影机的视频级别设定为与 DVD 播放器的视频级别相匹配。DVD 播放器可能被设定为正常或扩展。 当投影机连接到连接设备的 DVI 端口时，不会显示**自动**选项。
	图像处理[*6]	良好、快	执行处理以改善图像质量或提高响应速度。 ☛ 第40页
重设	是、否		将所有**信号**设定（**对角屏幕尺寸**、**3D显示通知**、**外观**除外），以及**图像处理**设定重设为其默认设定。

*1 仅当输入的是 HDMI1、 HDMI2或 WirelessHD 图像信号时，才显示此项。(WirelessHD仅适用于CH-TW6600W。）

*2 仅显示 CH-TW6600W/CH-TW6600。
*3 按照输入源或信号的各类型保存设定。
*4 仅当输入的是 PC 图像信号时，才显示此项。
*5 仅当输入的是 Component、 PC或 Video 图像信号时，才显示此项。
*6 仅当输入的是 Component、 HDMI1、HDMI2、 Video或WirelessHD 图像信号时，才显示此项（WirelessHD 仅适用于 CH-TW6600W）。
*7 仅显示 CH-TW6200。

设定 菜单

功能	菜单/设定			说明
水平/垂直梯形校正	垂直梯形校正	-60 至 60		执行垂直梯形校正。 ☛ 第28页
	水平梯形校正	-60 至 60		执行水平梯形校正。 ☛ 第28页
音频*1	音量	音量	0 至 40	调节音量。
	反向音频	开, 关		设定是否反向左右音频输出声道。当投影机悬吊在天花板且使用内置扬声器时，设定为**开**。
HDMI连接	设备连接	-		显示从 HDMI1 或 HDMI2 端口或者从 WirelessHD* 连接的设备列表。
	HDMI连接	开、关		启用或禁用 HDMI 连接功能。
	音频输出设备*1	投影机, AV系统, WirelessHD 发射器*2		使用 HDMI 连接功能时设定需要输出音频的设备。 ☛ 第63页
	电源开启连接	关, 双向, 设备-> PJ, PJ->设备		设定电源开启时的连接功能。设定为当连接设备上播放内容时开启投影机电源（双向或 设备-> PJ），或者当开启投影机电源时开启连接设备的电源（双向 或 PJ-> 设备）。
	电源关闭连接	开、关		设定关闭投影机时，是否关闭连接设备的电源。
WirelessHD*2	设备连接	-		显示可以连接的可用 WirelessHD 设备列表。
	WirelessHD	开、关		启用或禁用 WirelessHD 功能。
	视频接收	视频接收 100 % 检测到发射器		视频接收 指示与WirelessHD Transmitter的连接状态。投影机连接至WirelessHD Transmitter 并接受图像信号时， 检测到发射器 就会显示。
	WiHD 模式	全屏, 动态		设定 WirelessHD 设备的连接模式。
	重设	是、否		将 **WirelessHD** 设定重设为其默认设定。 请注意，即使已经重设投影机，WirelessHD Transmitter的设定也不会被重设。如需重设 WirelessHD Transmitter，则按住底座上的 Setup 按钮5秒或以上。 ☛ 第50页

功能	菜单/设定		说明
锁定设定	儿童锁	开、关	锁定投影机控制面板上的 ⏻ 按钮，可防止儿童无意间开启投影机。锁定时，按住 ⏻ 按钮约三秒钟可开启电源。仍可以和平时一样使用 ⏻ 按钮关闭设备或使用遥控器执行操作。 如果更改此设定，则该设定将在关闭投影机且冷却过程完成后启用。 请注意，即使**儿童锁**设定为**开**，如果**直接开机**设定为**开**，则接好电源线时，投影机仍将开启。
	控制面板锁定	开、关	设定为**开**时，控制面板上的所有按钮（⏻ 除外）都被禁用，按任何按钮屏幕上都将显示 🔒。要解锁，按住控制面板上的 Enter 按钮至少 7 秒。 如果此设定被更改，则在关闭配置菜单后立即启用。
投影	前, 前/吊顶, 后, 后/吊顶		根据投影机的安装方式更改此设定。 • **前**：从屏幕前面投影时选择。 • **前/吊顶**：从悬吊在天花板上的屏幕前面投影时选择。 • **后**：从背面投影到后面屏幕时选择。 • **后/吊顶**：当投影机悬吊在天花板上，且从背面投影到后面屏幕时选择。
用户按钮	2D到3D转换*1, 耗电量, 信息		选择配置菜单项并分配到遥控器上的 User 按钮。按菜单会显示已分配的菜单项选择/调节屏幕，从而可以进行单触式设定/调节。
画中画	-		启动画中画显示。 ☛ 第67页

功能	菜单/设定		说明
操作	直接开机	开, 关	可以将投影机设定为插入电源线后立即启动，无需进行任何按钮操作。 请注意，当此设定为**开**时，如果断电后电力恢复且电源线仍然插在投影机上，则投影机将会启动。
	睡眠模式	关、5分钟、10分钟、20分钟	如果超出设定时间无信号输入时，投影机自动关闭进入待机模式。设定为**关**时，投影机不会进入睡眠模式。处于待机模式时，按遥控器上的 ⏻ 按钮或控制面板上的 ⏻ 按钮可开始投影。
	照明	开, 关	如果在黑暗的房间观看影片时，控制面板上的指示灯让您分心，请将此设定为**关**。
	启动线路	开, 关	设定启动线路功能，以将投影机的开机状态等信息传达给外部设备。 设为 **关**时， Trigger Out 端口不输出任何电压。 设为 **开** 时，启动投影机后 Trigger Out 端口输出电压。 如果更改此设置，新的设置会在下一次打开投影机时生效。
	高海拔模式	开, 关	如果在 1500 米海拔以上使用投影机时，请将此设定为**开**。
切换	信息	开, 关	设定是否显示以下信息（开或关）。 • 图像信号的项目名称、颜色模式、长宽比和载入记忆。 • 如果无图像信号输入时内部温度升高，或者检测到不支持的信号。
	显示背景	黑、蓝、标识	选择无图像信号输入时的屏幕状态。
	启动屏幕	开, 关	设定投影开始时是否显示启动屏幕（开或关）。如果更改此设定，则该设定将在关闭投影机且冷却过程完成后启用。
	待机确认	开, 关	设定是否显示待机确认信息（开或关）。☛ 第25页
面板校准	面板校准	开, 关	启用或禁用**面板校准**
	选择色彩	R, B	选择所要校正的色彩。
	图样色彩	R/G/B、R/G、G/B	选择用于校正的图样。
	开始校准	-	开始**面板校准**。☛ 第38页
	重设	是、否	重设校正值。
语言	-		选择显示语言。

功能	菜单/设定	说明
重设	是、否	除下列之外，其他所有**设定**的调节值都返回到默认设定。 • **反向音频**[*1] • **音频输出设备**[*1] • **电源开启连接** • **电源关闭连接** • **投影** • **用户按钮** • **高海拔模式** • **语言**

*1 仅显示 CH-TW6600W/CH-TW6600。
*2 仅显示 CH-TW6600W。

记忆 菜单

功能	说明
载入记忆	使用**保存记忆**功能载入保存的设定。☛ 第41页 如果未使用**保存记忆**功能保存任何设定，则无法选择此项。
保存记忆	将特定**图像**和**信号**设定保存到记忆。☛ 第41页
删除记忆	删除保存在记忆中却不再需要的设定。☛ 第42页
重新命名记忆	重新命名保存的记忆。☛ 第42页

网络菜单

功能	说明
网络信息 - 无线LAN	显示以下网络设置状态信息。 • 连接模式 • 无线局域网系统 • 天线高度 • 投影机名称 • SSID • DHCP • IP地址 • 子网掩码 • 网关地址 • MAC地址 • 区域码*
网络配置	让您转至网络配置菜单。☛ 第77页

* 其显示在无线 LAN 单元 上可获得的区域信息。有关详细内容，请通过下地址进行联系我们。☛ Epson投影机联系清单

网络菜单操作注意事项

选择网络菜单时，菜单标签就会更改。
基本操作与 配置 菜单的相同。
但是，退出菜单时，务必选择 **设定结束**，然后保存设定。

是: 保存设置并退出网络菜单。

否: 退出 网络 菜单，而不保存设定。

取消: 继续显示 网络 菜单。

软键盘操作

在设置过程中需要输入字母数字时，网络 菜单就会显示软键盘。按遥控器上的 ▲ ▼ ◀ ▶ 按钮或控制面板上的 按钮选择所需按键，然后按 Enter 按钮输入它们。选择 **Finish** 确认您的输入，以及选择 **取消** 取消您的输入。

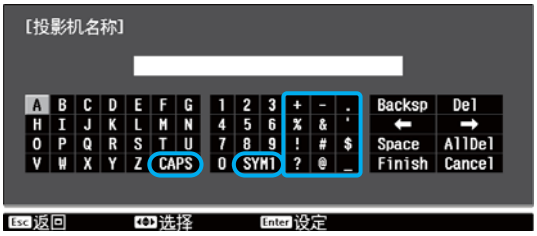

CAPS键: 在大小写字母之间进行设定和切换。

SYM1/2键: 设定和切换符号键。

基本菜单

功能	说明
投影机名称	显示用于在网络上标识投影机的唯一名称。 进行编辑时，最多可以输入 16 个单字节字母数字字符。

无线LAN

功能	菜单/设定	说明
无线LAN电源	开, 关	设定是否 (开/关) 使用无线LAN。 设定 **关** 可以防止外部人员进行未经授权的访问。
连接模式	快速、高级	设定无线 LAN 连接模式。 **快速**：投影机提供一个接入点。直接将计算机或智能手机连接至投影机。 **高级**：已建立无线 LAN 环境时，将投影机连接至现有接入点。
频道	1ch、6ch、 11ch	（仅当将**连接模式**设定为**快速**时，才可以设定该项。） 选择无线 LAN 所使用的频带。
SSID	-	（仅当将**连接模式**设定为**高级**时才，可以设定该项。） 输入一个 SSID。为投影机所使用的无线 LAN 系统指定有 SSID 时，则输入该 SSID。 最多可以输入 32 个单字节字母数字字符。

功能	菜单/设定	说明
搜索接入点	-	（仅当将**连接模式**设定为**高级**时才，可以设定该项。） 表示当前访问接入点。 表示有安全保护的访问接入点。 选择有安全保护的访问接入点时，您会转至 安全 菜单。 ☛ 第78页
IP设定 （仅当将**连接模式**设定为**高级**时才，可以设定该项。）	DHCP	设定是否（开/关）使用 DHCP。如果指定以下地址，则将其设定为 **关**。
	IP地址	输入投影机的 IP 地址。 不能使用以下 IP 地址。 0.0.0.0、127.x.x.x、224.0.0.0 到 255.255.255.255（其中 x 代表 0 到 255 之间的数字）
	子网掩码	输入投影机的子网掩码。 不能使用以下子网掩码。 0.0.0.0, 255.255.255.255
	网关地址	输入投影机的网关 IP 地址。 不能使用以下网关地址。 0.0.0.0、127.x.x.x、224.0.0.0 到 255.255.255.255（其中 x 代表 0 到 255 之间的数字）
SSID显示	开, 关	设定是否在 LAN 待机屏幕上显示 SSID（开/关）。
IP地址显示	开, 关	设定是否在 LAN 待机屏幕上显示 IP 地址（开/关）。

安全菜单

功能	菜单/设定	说明
安全	关, WPA2-PSK, WPA/WPA2-PSK	设定安全保护系统。 在 **快速**中，**WPA2-PSK** 可选。在 **高级**中，**WPA2-PSK/WPA/WPA2-PSK** 可选。
密码短语	-	输入密码短语。 密码短语可以是 8 到 32 个单字节的字母数字字符，并区分大小写。 为了确保安全，建议定期修改密码短语。

重设菜单

功能	说明
重设网络设定。	将**网络**的所有调节值重设为其默认设定。

信息菜单

功能	菜单/设定	说明
投影机信息	灯时	显示灯泡的累计工作时间。
	源	显示当前正在投影的连接设备的源名称。
	输入信号	显示输入信号。
	分辨率	显示分辨率。
	扫描模式	显示扫描模式。
	刷新频率	显示刷新频率。
	3D格式	在3D投影期间显示信号输入的3D格式（画面包装、并排或上下）。
	同步信息	显示图像信号信息。 如果要求维修，则可能需要该信息。
	深色	显示深色。
	视频信号	显示连接到Video 端口的视频设备的信号类型。
	状态	这是与投影机上发生的错误有关的信息。 如果要求维修，则可能需要该信息。
	序号	显示投影机的序列号。
	Event ID	显示应用程序错误日志。 ☛ 第89页
版本	Main	显示投影机的固件版本。
	Video	
	Video2	

重设菜单

功能	说明
全部重设	将配置菜单中的全部项目重设为默认设定。 以下项目不能重设为默认设定： **面板校准**、**灯时**、**语言**、**网络**、**记忆**。
存储重置	使用**保存记忆**功能删除保存的所有设定。
灯泡时间重设	将累计的灯时使用时间重设为**0 H**。当更换灯泡时，请重设。

画中画 菜单

在画中画投影期间按 Menu 按钮可显示该菜单。

功能	菜单/设定		说明
画中画	子画面尺寸	小, 大	更改子屏幕的尺寸。 ☛ 第68页
	子画面位置	右上/右下/左上/左下	更改子屏幕的位置。
	子画面来源	HDMI1, HDMI2, WirelessHD*, 分量, 视频, PC	选择需要显示为子屏幕上的输入源。 ☛ 第68页
	交换主/子画面		更改主和子屏幕。 ☛ 第68页
	退出画中画		退出画中画显示。 ☛ 第68页

* 仅显示 CH-TW6600W。

故障排除

读懂指示灯

可以通过控制面板上闪烁或亮起的 ⏻、○（操作指示灯）、🌡和 ☼ 检查投影机的状态。

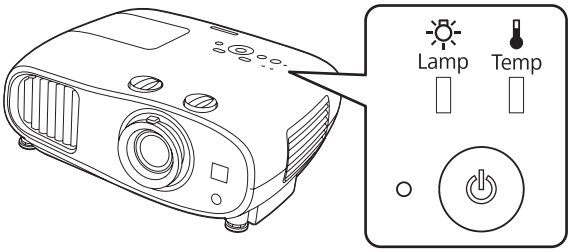

参考下面的表格检查投影机状态以及指示灯所显示问题的纠正方法。

错误/警告期间的指示灯状态

▮：亮起 ▮：闪烁 ▮：保持状态 ▯：不亮

指示灯	状态	纠正方法
（蓝色）/（橙色）	更换灯泡	需要更换灯泡。应尽快换为新的灯泡。 ☛ 第93页 此状态下，如果继续使用灯泡可能会爆炸。
（蓝色）/（橙色）	高温警告	可以继续投影。如果温度再次升得太高，投影会自动停止。 • 如果投影机靠墙壁安装，则确保墙壁与投影机的排气口之间保留至少 20 厘米。 • 如果空气过滤网堵塞，请清洁。 ☛ 第90页
（蓝色）/（橙色）	内部异常	投影机出现故障。 从电源插座上拔下电源插头，并联系当地经销商或最近的 Epson 维修中心。 ☛ Epson投影机联系清单
（蓝色）/（橙色）	风扇异常 感应器异常	
（蓝色）/（橙色）	自动光圈错误	
（蓝色）/（橙色）	电源错误（镇流器）	

指示灯	状态	纠正方法
（蓝色）/（橙色）	灯泡异常 点灯失败	灯泡有问题或者不能点亮。 • 断开电源线连接，检查灯泡是否破碎。 ☛ 第93页 如果灯泡没有破碎，重新安装灯泡并打开电源。 如果重新安装灯泡不能解决问题，或者如果灯泡破碎，请从电源插座上拔下电源插头，并联系当地经销商或最近的Epson维修中心。 ☛ Epson投影机联系清单 • 检查灯泡盖是否已经正确关闭。
（蓝色）/（橙色）	高温异常 （过热）	内部温度太高。 • 灯泡自动熄灭并停止投影。等待约5分钟。当风扇停止时，断开电源线连接。 • 如果投影机靠墙壁安装，则确保墙壁与投影机的排气口之间保留至少 20 厘米。 • 如果空气过滤网堵塞，请清洁。 ☛ 第90页 • 如果重新打开电源不能解决问题，则停止使用投影机并从电源插座上拔下电源插头。联系当地经销商或最近的 Epson 维修中心。 ☛ Epson投影机联系清单 • 在 1500m 或更高的地方使用投影机时，请将**高海拔模式**设定为**开**。 ☛ **设定** - **操作** - **高海拔模式** 第73页

正常操作期间的指示灯状态

▮ ：亮起 ▮ ：闪烁 ▯ ：不亮

指示灯	状态	纠正方法
○	待机条件	按遥控器上的 ⏻ 按钮或者控制面板上的 ⏻ 按钮一会后，就开始投影。
（蓝色）	正在进行暖机	暖机时间约为 30 秒。 投影机暖机期间，电源关闭操作被禁用。
	正在进行冷却	投影机冷却期间，所有操作都被禁用。冷却完成后，投影机进入待机模式。如果冷却期间因任何原因电源线连接被断开，则等灯泡充分冷却之后（约 10 分钟），重新连接电源线，然后按遥控器上的 ⏻ 按钮或控制面板上的 ⏻ 按钮。
（蓝色）	正在进行投影	投影机正在正常工作。

• 在正常操作条件下，🌡 和 ☼ 指示灯不亮。
• 当**照明**功能设定为**关**时，在正常操作条件下，所有指示灯都不亮。 ☛ **设定** - **操作** - **照明** 第73页

看了指示灯仍不明白时

查看问题

检查下表是否提及您遇到的问题，然后到相应页面了解解决问题的信息。

问题		页面
与图像有关的问题	不显示图像 不能投影，投影区域是全黑或全蓝。	第82页
	从计算机投影的运动图像不投影	第83页
	显示**"不支持。"**	第83页
	显示**"无信号"**	第83页
	图像模糊或失焦	第83页
	图像中出现干扰或失真	第84页
	图像被截（变大）或者变小，或者只投影部分图像	第84页
	图像颜色不正确 整幅图像偏紫或偏绿，图像是黑白的或颜色暗淡。*	第84页
	图像灰暗	第84页
	投影自动停止	第85页
投影开始时的问题	投影机打不开	第85页
遥控器的问题	遥控器没有反应	第85页
控制面板的问题	无法在控制面板上进行设定	第86页
3D 的问题	无法以 3D 格式正确投影	第86页
	3D 图像被放大和被截	第86页
HDMI 的问题	HDMI 连接不起作用	第86页
	设备名称不在设备连接下面显示	第87页
WirelessHD 的问题	不能投影 WirelessHD 图像	第87页
	WirelessHD 音频未正确输出	第88页
	出现在无线高清中的图像干扰、失真，或中断	第88页
USB 存储设备的问题	不能开始幻灯片放映	第88页
其他问题	无音频或音频过低	第88页
	通过无线 LAN 无法连接网路	第89页

* 由于监视器与计算机 LCD 屏幕的颜色还原不同，投影机投影的图像与监视器上显示的色调可能不匹配，但这不是故障。

与图像有关的问题

不显示图像

检查	纠正方法
投影机是否打开?	按遥控器上的 Ⓘ 按钮或者控制面板上的 ⏻ 按钮。
电源线是否已连接?	连接电源线。
指示灯都不亮吗?	断开并重新连接投影机的电源线。 检查在连接电源后按电源按钮时，电源是否供应至投影机。
图像信号是否正在输入?	检查连接设备是否已开启。当在配置菜单中将**信息**设定为**开**时，将显示图像信号信息。☛ **设定 - 切换 - 信息** 第73页
AV 放大器的电源是否已被断开?	如果连接了 AV 放大器，请检查 AV 放大器的电源。
设备是否正在发送图像信号?	检查所连的设备是否正在发送图像信号。

检查	纠正方法
配置菜单设定是否正确?	全部重设设定。☛ **重设 - 全部重设** 第79页
(仅在投影计算机图像信号时) 是否在投影机或计算机电源已经打开时进行连接?	如果在电源已经打开时进行连接，用于将计算机图像信号切换到外部输出的键（功能键等）可能会不起作用。关闭所连的计算机，然后重新打开。

不能显示运动图像

检查	纠正方法
(仅在投影计算机图像信号时) 计算机图像信号是否同时设定为外部输出和输出到 LCD 监视器?	根据计算机规格，计算机同时设定为外部输出和输出到 LCD 监视器时，可能不能显示运动图像。 更改为将图像信号设定为仅外部输出。 关于计算机的规格，请参见计算机随附的文件。

显示"不支持。"。

检查	纠正方法
(仅在投影计算机图像信号时) 图像信号的频率和分辨率是否与模式相符?	在配置菜单的**分辨率**中检查输入的图像信号，然后检查其是否与投影机的分辨率相符。☛ 第97页

显示"无信号"。

检查	纠正方法
电缆连接正确吗?	检查投影所需的所有电缆是否已牢固连接。☛ 第18页
是否已选择正确的图像输入端口?	通过按遥控器上的源按钮或者控制面板上的 ⊖ 按钮更换图像。☛ 第24页
连接设备是否打开?	打开设备。
(仅在投影计算机图像信号时) 图像信号被输出到投影机了吗?	更改为图像信号设定为外部输出，而不仅仅是计算机的 LCD 监视器。对于部分型号，当图像信号为向外输出时，则不会再显示在 LCD 监视器上。 关于计算机的规格，请参见计算机随附的文件。
	如果在投影机或计算机电源已经打开时进行连接，用于将计算机图像信号切换到外部输出的 Fn 键（功能键）可能会不起作用。关闭计算机和投影机，然后重新打开。

投影图像的梯形失真

检查	纠正方法
是否在校正范围内调节梯形失真?	如果从可校正范围之外投影图像，则可能无法完全校正梯形失真。将投影机水平安装在屏幕正前方尽可能远的位置，然后使用镜头移动功能调节投影位置。☛ 第13页

图像模糊或失焦。

检查	纠正方法
焦距是否已调节?	调节焦距。☛ 第26页

检查	纠正方法
镜头盖是否盖上?	取下镜头盖。
投影距离在最佳范围内吗?	检查建议的投影范围。 ☛ 第15页
镜头上结露了吗?	如果投影机突然从冷的环境带入暖的环境，或环境温度突然转变，可能会在镜头表面形成结露，使图像模糊。在使用投影机前，请将它放置在室内约1小时。如果投影机结露潮湿，则关闭投影机，断开电源线连接，将其放置一段时间。

图像中出现干扰或扭曲

检查	纠正方法
电缆连接正确吗?	检查投影所需的所有电缆是否已牢固连接。 ☛ 第18页
使用加长电缆了吗?	如果使用加长电缆，电气干扰可能会影响这些信号。
(仅在投影计算机图像信号时) 正确调节**同步**和**跟踪**设定了吗?	投影机使用自动调节功能从而以最佳状态投影。然而，即使执行自我矫正之后，部分可能不能正确调节，具体视信号而定。如果发生这种情况，请从配置菜单调节**跟踪**和**同步**设定。 ☛ **信号 - 跟踪/同步** 第71页
(仅在投影计算机图像信号时) 选择的分辨率是否正确?	对计算机进行设定，使输出的信号与本投影机兼容。 ☛ 第97页

部分图像被截（变大）或者变小

检查	纠正方法
是否已选择正确的**外观**?	按 Aspect 按钮，然后选择与输入信号相匹配的**外观**。☛ **信号 - 外观** 第71页
图像 **位置** 是否调节正确?	从 配置 菜单中调节 **位置** 设定。☛ **信号 - 位置** 第71页
(仅在投影计算机图像信号时) 选择的分辨率是否正确?	对计算机进行设定，使输出的信号与本投影机兼容。 ☛ 第97页

图像颜色不正确

检查	纠正方法
电缆连接正确吗?	检查投影所需的所有电缆是否已牢固连接。☛ 第18页 对于 Video 和 Component 端口，确保连接器与电缆端口的颜色相同。 ☛ 第18页
对比度是否调节正确?	从配置菜单中调节**对比度**设定。☛ **图像 - 对比度** 第70页
颜色是否调节正确?	从配置菜单中调节**高级**设定。☛ **图像 - 高级** 第70页
(仅在投影视频设备图像时) 饱和度和色调调节是否正确?	从配置菜单调节**饱和度**和**色调**设定。 ☛ 第70页

图像灰暗

检查	纠正方法
图像亮度设定是否正确?	从配置菜单中调节**亮度**设定。☛ **图像 - 亮度** 第70页
对比度是否调节正确?	从配置菜单中调节**对比度**设定。☛ **图像 - 对比度** 第70页

检查	纠正方法
是否到了更换灯泡的时间?	当灯泡快到更换期时，图像会变暗，且颜色质量变差。当发生这种情况时，请用新灯泡更换。 ☛ 第93页

投影自动停止

检查	纠正方法
是否已启用**睡眠模式**?	如果超出设定时间无信号输入时，则灯泡自动熄灭并且投影机进入待机状态。当按遥控器上的 Ⓘ 按钮或者控制面板上的 ⏻ 按钮时，投影机退出待机状态。如果不想使用**睡眠模式**，将该设定更改为**关**。☛ **设定** - **操作** - **睡眠模式** 第73页

投影开始时的问题

投影机打不开

检查	纠正方法
电源是否已打开?	按遥控器上的 Ⓘ 按钮或者控制面板上的 ⏻ 按钮。
儿童锁是否设定为**开**?	当在配置菜单中将**儿童锁**设定为**开**时，按下控制面板上的 ⏻ 按钮约三秒钟，或从遥控器上执行操作。☛ **设定** - **锁定设定** - **儿童锁** 第73页
触摸电源线时指示灯是否忽亮忽灭?	关闭投影机，断开并重新连接投影机的电源线。如果问题继续，则停止使用投影机，从电源插座上拔下电源插头，并联系当地经销商或最近的投影机信息中心。 ☛ Epson投影机联系清单

遥控器的问题

遥控器没有反应

检查	纠正方法
操作遥控器时，遥控器发光部位是否指向投影机上的遥控接收器?	将遥控器指向遥控接收器。此外，检查操作范围。 ☛ 第23页
遥控器离投影机太远吗?	检查操作范围。 ☛ 第23页
遥控接收器是否受到直射阳光或萤光灯强光的照射?	将投影机安装在遥控接收器不会被强光照射的地方。
电池没电了吗? 正确插入电池了吗?	请确保正确装入了电池，或者如果必要，请用新电池更换。 ☛ 第23页
操作WirelessHD Transmitter控制按钮时，遥控器是否指向了WiHD Transmitter? (仅适用于CH-TW6600W)	使用遥控器上的 WiHD Transmitter 控制按钮时，确保将遥控器指向 WirelessHD Transmitter。 ☛ 第58页

控制面板的问题

无法在控制面板上进行设定

检查	纠正方法
控制面板锁定是否设定为**开**?	如果在 配置 菜单中将 **控制面板锁定** 设定为 **开**，则控制面板上除 ⏻ 按钮之外的所有按钮都被禁用。从遥控器执行操作。 ☛ **设定 - 锁定设定 - 控制面板锁定** 第73页

3D 的问题

无法以 3D 格式正确投影

检查	纠正方法
3D 眼镜是否已打开?	打开 3D 眼镜。
是否正在投影 3D 图像?	如果投影机正在投影 2D 图像，或者投影机发生错误导致无法投影 3D 图像，则即使佩戴了 3D 眼镜依然无法观看 3D 图像。
输入图像是否是 3D 格式?	检查输入图像是否兼容 3D。 由于大部分的电视节目不包含有 3D 格式信号，因此必须手动设定 3D 接收。
3D显示是否设定为**关**?	如果在配置菜单上将**3D显示**设定为**关**，则即使输入 3D 图像，投影机不会自动切换到 3D。按 2D/3D 按钮。☛ **信号 - 3D设置 - 3D显示** 第71页
是否已设定正确的 3D 格式?	投影机会自动选择适当的 3D 格式，但如果未正确显示 3D 图像，则在配置菜单上使用 **3D格式**选择其他格式。☛ **信号 - 3D设置 - 3D格式** 第71页
是否在接收范围内观看?	检查 3D 眼镜可以与投影机通讯的范围，并在该范围内观看。 ☛ 第46页
是否已正确执行了配对?	请参阅 3D 眼镜的 使用说明书 执行配对。
附近是否有造成无线电波干扰的设备?	同时使用频段为 2.4 GHz 的其他设备（如 Bluetooth 通讯设备、无线局域网 (IEEE802.11b / g)或微波炉）时，可能会产生无线电波干扰，图像可能会中断或无法进行通讯。请勿在这些设备附近使用投影机。

3D 图像被放大和被截

检查	纠正方法
是否已设定正确的 3D 视频格式?	如果设定了不正确的 3D 格式，则视频可能会被截。设定正确的 3D 格式。 ☛ 第43页

HDMI 的问题

HDMI 连接不起作用

检查	纠正方法
使用的电缆是否符合 HDMI 标准?	使用不符合 HDMI 标准的电缆不能进行操作。

检查	纠正方法
连接的设备是否符合 HDMI CEC 标准?	如果连接的设备不符合 HDMI CEC 标准，则即使连接到 HDMI 端口，也不能操作。请参阅连接设备随附的文件等资料了解更多信息。 此外，按 [HDMI Link] 按钮，然后在**设备连接**下查看该设备是否可用。 ☛ 第64页
电缆连接正确吗?	检查 HDMI 连接所需的所有电缆是否已牢固连接。 ☛ 第63页
放大器或 DVD 刻录机等设备的电源是否已打开?	将各设备设置为待机状态。请参阅连接设备随附的文件等资料了解更多信息。如果已经连接至扬声器等设备，则将连接的设备设定为 PCM 输出。
是否已连接新设备? 或者连接是否已更改?	如果需要重新设定连接设备的 CEC 功能（例如当已连接新设备或者连接已更改时），则需要重启设备。
是否连接了太多台多媒体播放器?	可以同时连接多达 3 台符合 HDMI CEC 标准的多媒体播放器。

设备名称未在设备连接下面显示。

检查	纠正方法
连接的设备是否符合 HDMI CEC 标准?	如果连接的设备不符合 HDMI CEC 标准，则不会显示。请参阅连接设备随附的文件等资料了解更多信息。

WirelessHD 的问题（仅适用于 CH-TW6600W）

不能投影 WirelessHD 图像

检查	纠正方法
连接随附的 WirelessHD Transmitter的电缆是否符合 HDMI 标准?	如果电缆不符合 HDMI 标准，则无法操作。
WirelessHD 是否设定为关?	当在配置菜单中将**WirelessHD**设定为关时，不能投影 WirelessHD 输入信号。将 **WirelessHD** 设定为开，然后按 [WirelessHD] 按钮。 ☛ **设定 - WirelessHD** 第73页
接收的信号是否在 WirelessHD 传输范围内?	检查 WirelessHD 的收发器能通讯的范围，并在该范围内观看。 ☛ 第56页
随附的 WirelessHD Transmitter是否已打开?	检查 WirelessHD Transmitter上的电源灯。如果没有供电，确保 AC 适配器上的连接器已牢固连接，然后打开电源开关。
随附WirelessHD Transmitter的 WirelessHD 指示灯是否熄灭?	无信号从连接至WirelessHD Transmitter的 AV 设备输出。检查来自 AV 设备和WirelessHD Transmitter的电缆否已牢固连接。
	如果您在上一次浏览了通过 Output 端口输出至电视等监视设备的图像，则在下一次启动投影机时图像就会投影到上一次使用的相同监视设备上。如需取消设定，则在将遥控器指向 WirelessHD Transmitter的同时按其上面的 [Output] 按钮（切换输出）。 ☛ 第59页
随附的 WirelessHD Transmitter连接指示灯是否熄灭?	WirelessHD 无法与投影机通讯。检查确认 WirelessHD 的收发器能通讯的范围，并安装在该范围内。
WirelessHD Transmitter的通风口是否积聚了灰尘?	WirelessHD Transmitter的通风口是否积聚了灰尘? 通风口中积聚灰尘时可能无法进行通讯。请正确安装投影机，以免该通风口中积聚灰尘。
投影机与 WirelessHD Transmitter 位置正确吗?	将投影机与 WirelessHD Transmitter 正对彼此安装。

检查	纠正方法
"源：WirelessHD X"/"无信号" 是否显示在屏幕的左下部分。	检查连接至 WirelessHD Transmitter 上 HDMI 端口的 AV 设备是否已启动。显示在屏幕上的输入信号编号和HDMI 端口编号相同。 此外，除非 **HDMI连接** 设定为 **开**，否则所连接设备不能启动。将 **HDMI连接** 设定为**开** 。☛ **设定** - **HDMI连接** - **HDMI连接** 第73页

WirelessHD 音频未正确输出。

检查	纠正方法
WirelessHD 连接时音频是否输出?	连接条形音响等设备至WirelessHD Transmitter上的Optical Audio-Out 端口进行音频输出时， 请将 **音频输出设备** 设定为 **WirelessHD 发射器**。所连接的条形音响必须设置为环绕声。如需从投影机输出音频，则将其设定为 **投影机**。☛ **设定** - **HDMI连接** - **音频输出设备** 第73页

出现在无线高清中的图像干扰、失真，或中断

检查	纠正方法
接收的信号是否在 WirelessHD 传输范围内?	检查 WirelessHD 的收发器能通讯的范围，并在该范围内观看。☛ 第56页
WirelessHD Transmitter与投影机之间是否有任何障碍物?	由于 WirelessHD 使用密集光束的电磁波进行通讯，如果有任何人或物品妨碍通讯路线，则可能对图像产生负面效果。确保 WirelessHD Transmitter和投影机在 WirelessHD 传输范围内没有障碍物。 ☛ 第56页
接收是否太低?	如果传输不够强，则通讯可能不稳定。 设置发送器时请检查**视频接收**，有时候可通过移动 WirelessHD Transmitter或更改其方向可以改善传输强度。☛ **设定** - **WirelessHD** - **视频接收** 第73页
	传输强度取决于环境，因此可能不稳定。检查**视频接收**时，将发送器安装在显示数字为满的地方。☛ **设定** - **WirelessHD** - **视频接收** 第73页

USB 存储设备的问题

不能开始幻灯片放映

检查	纠正方法
USB 存储设备是否使用了安全功能?	有可能无法使用具有安全功能的 USB 存储设备。

其他问题

无音频或音频过低（仅适用于CH-TW6600W/CH-TW6600）

检查	纠正方法
音频电缆是否连接正确?	试着从 Audio (L-R) 端口断开电缆，然后重新连接。
音量是否太低?	调节音量以便能够听见音频。 ☛ 第29页

检查	纠正方法
是否使用 HDMI 电缆连接?	如果通过 HDMI 电缆连接时没有音频输出，请将连接的设备设定为 PCM 输出。

通过无线 LAN 无法连接网路

检查	纠正方法
密码短语是否正确?	注意密码短语有大小写之分。如果忘记了密码短语，则重新设置。
是否已检查事件 ID?	查看事件 ID 的编号，并尝试以下纠正方法。☛ 第89页 可以从 **信息** 菜单查看事件 ID。☛ **信息** - **投影机信息** - **Event ID** 第79页

事件 ID

查看编号并尝试以下纠正方法。如果未能解决问题，则联系当地经销商或最近的 Epson 维修中心。

☛ Epson投影机联系清单

事件 ID	原因	纠正方法
0432 0435	未能启动 EasyMP Network Projection。	重启投影机。
0434 0481 0482 0485	网络通信状态不稳定。	检查网络通信状态并在等待片刻后重新连接。
0433	无法显示传输过来的图像。	重启 EasyMP Network Projection。
0484	与计算机的通信断开。	
0483 04FE	EasyMP Network Projection 意外终止。	检查网络通信状态并重启投影机。
0479 04FF	投影机出现系统错误。	重启投影机。
0891	无法找到具有相同 SSID 的访问接入点。	将投影机的 SSID 设定成与计算机、访问接入点的相同。
0892	WPA/WPA2 的验证方法不一致。	检查无线 LAN 安全设置是否正确。
0894	由于连接了未经授权的访问接入点所以通信断开。	询问网络管理员并按照他/她的指示。
0898	未能获取 DHCP。	检查 DHCP 服务器是否正常运行。如果未使用 DHCP，则关闭 DHCP 设定。
0899	其他与连接相关的错误	如果重启投影机或 EasyMP Network Projection 仍未能解决问题，则根据以下地址联系我们。 ☛ Epson投影机联系清单

维护

清洁部件

投影机沾染污物或图像的显示效果变坏时，请进行清洁。

警告

请勿使用含有可燃气体的喷剂来清除附着在投影机的镜头、空气过滤网上的污物和灰尘。否则可能因灯泡内部温度过高而导致火灾。

清洁空气过滤网

如果灰尘堆积在空气过滤网上，或者当出现以下信息时，请清洁空气过滤网。
"投影机过热。不要在通风孔处放置任何东西。经常清理或更换空气过滤网。"

注意

- 如果灰尘聚集在空气过滤网上，会引起投影机内部温度上升，这会导致操作问题并缩短光学引擎的使用寿命。建议您至少每三个月清洁一次空气过滤网。如果在灰尘特别多的环境中使用投影机，请更加频繁地清洗。
- 请勿在水中漂洗空气过滤网。请勿使用洗涤剂或溶剂。
- 轻轻地刷空气过滤网以进行清洁。如果刷得太猛烈，灰尘就会进入空气过滤网，从而无法清除。

1 **按遥控器或控制面板上的 ⏻ 按钮关闭电源，然后断开电源线连接。**

2 **拆下空气过滤网盖。**

将手指勾进空气过滤网盖的拉环，然后向下将其拉出。

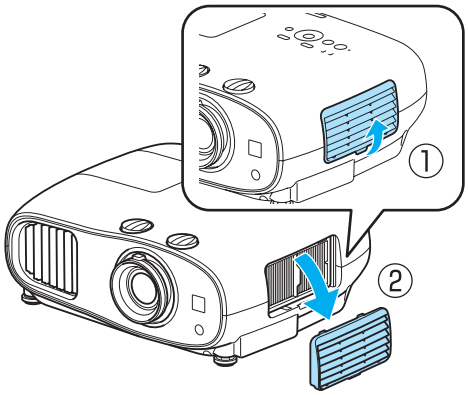

3 **拆下空气过滤网。**

握紧空气过滤网中心位置的旋钮，将其拉出。

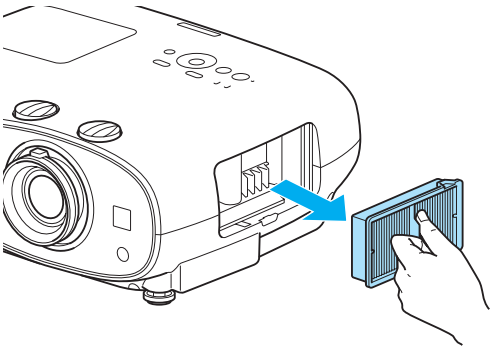

4 **握住空气过滤网，使其一面朝下，轻敲四或五次，抖落灰尘。**

将空气过滤网翻过来，按同样的方式敲击另一面。

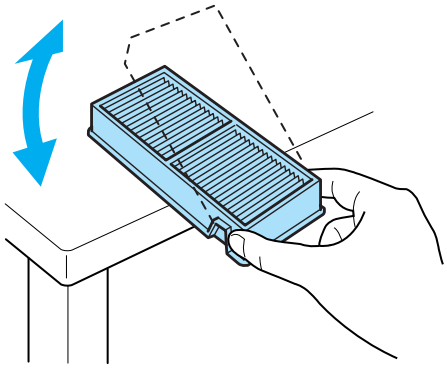

注意

如果对空气过滤网敲击得太重，则可能由于变形或破裂而导致无法使用。

5 **使用真空吸尘器清洁前面，从而清除空气过滤网上的任何灰尘。**

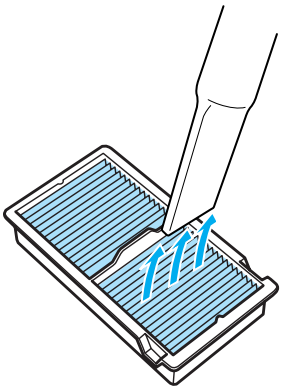

6 **装上空气过滤网。**

握紧空气过滤网中心位置的旋钮并将其垂直插入。

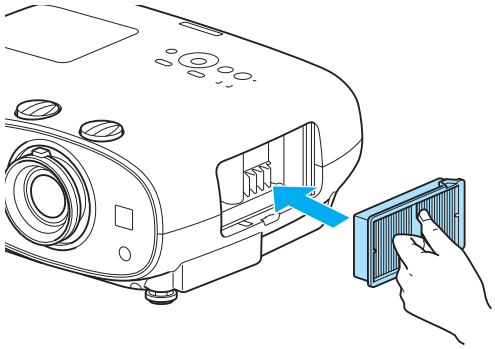

7 **安装空气过滤网盖。**

固定上部卡爪，然后固定下部卡爪。

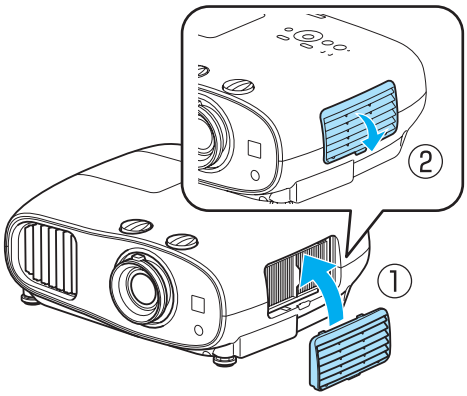

清洁主机

用软布轻轻擦拭来清洁投影机的表面。

如果特别脏，请将软布用含有少量中性洗涤剂的水浸湿，拧干后擦拭投影机的表面。

注意

请勿使用如蜡、酒精或稀释剂等挥发性物质清洁投影机的表面。盖子的质量可能会改变或油漆可能剥落。

清洁镜头

使用用于清洁玻璃的市售软布来轻轻地将镜头上的污物擦除。

注意

请避免用硬物擦拭镜头或者随意处置镜头，因为它很容易损坏。

清洁 3D 眼镜

使用软布来轻轻地将 3D 眼镜镜头上的污物擦除。

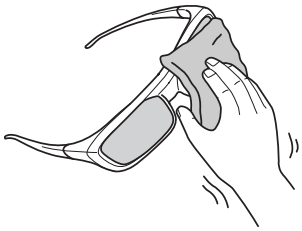

注意

- 请避免用硬物擦拭眼镜的镜头或者随意处置镜头，因为它们很容易损坏。
- 需要维修时，从电源插座上拔下 USB 充电适配器，并检查所有的电缆已断开连接。
- 3D 眼镜包含有可充电电池。处理这些电池时，请遵守当地法律法规。

消耗品的更换期

空气过滤网更换期

- 即使已清洁空气过滤网，仍显示信息。☛ 第90页

灯泡更换期

- 投影开始时出现以下信息
  "需要更换灯泡。如需购买，请联系您的Epson投影机经销商或访问www.epson.com。"
- 投影的图像变暗或开始失真。

- 为了保持最初的亮度和投影图像的质量，灯泡更换信息设为在 3400H 后出现。信息显示的时间取决于使用条件，如颜色模式设定等。
  如果灯泡过了更换周期后仍继续使用该灯泡，灯泡碎裂的可能性增大。出现灯泡更换消息时，即使灯泡仍能工作，也请尽快用新的灯泡予以更换。
- 由于灯泡特性和使用方法的原因，灯泡可能在出现灯泡警告消息之前变暗或停止工作。您一定要有备用灯泡组件，以备不时之需。

更换消耗品

更换空气过滤网

请按当地的法规正确处理用过的空气过滤网。
材料：聚丙烯

1 **按遥控器或控制面板上的 ⏻ 按钮关闭电源，然后断开电源线连接。**

2 **拆下空气过滤网盖。**

将手指勾进空气过滤网盖的拉环，然后向下将其拉出。

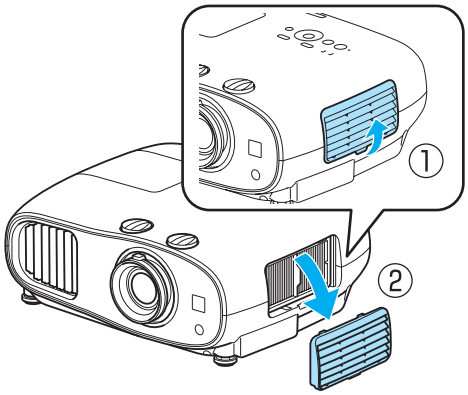

3 **拆下旧的空气过滤网。**

握紧空气过滤网中心位置的旋钮，将其拉出。

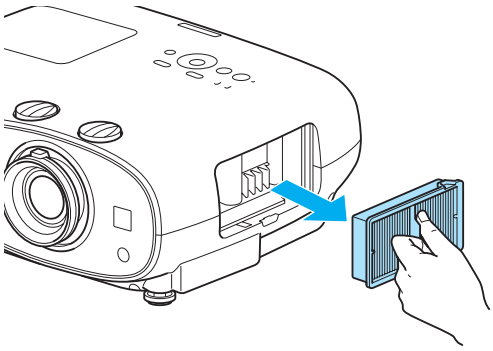

4 **装上新的空气过滤网。**

握紧空气过滤网中心位置的旋钮并将其垂直插入。

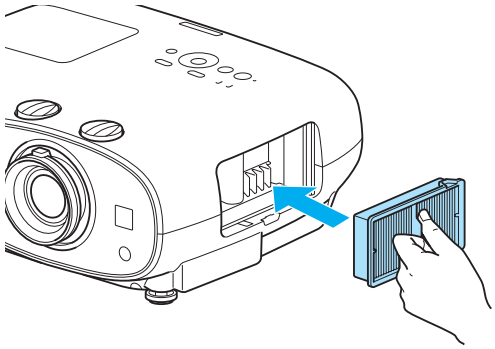

5 **安装空气过滤网盖。**

固定外部卡爪，然后固定下部卡爪。

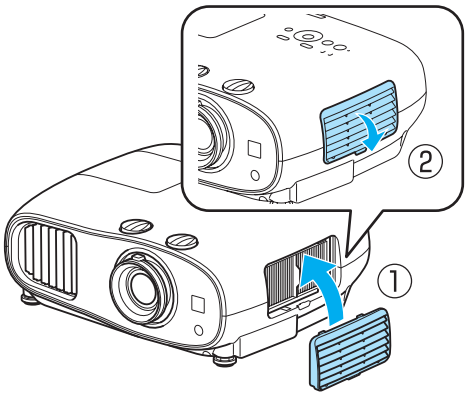

更换灯泡

⚠ 警告

更换灯泡时，由于灯泡已经停止照明，因此有可能破碎。如果更换悬吊投影机的灯泡，务必提防灯泡已经破碎，小心取下灯泡盖。打开灯泡盖时，玻璃碎片可能会掉落。如果玻璃碎片进入眼睛或者嘴巴，则立即就医。

⚠ 注意

- 请勿在关闭投影机后立即触摸灯泡盖，因为它仍然很烫。打开灯泡盖之前，请等待片刻，直到灯泡充分冷却。否则可能会灼伤。
- 我们建议使用原装 EPSON 选购灯泡。非原装灯泡的使用可能会影响投影质量和安全。
  非原装灯泡的使用所导致的任何损坏或故障不处于 Epson 的保修范围内。

1 **按遥控器或控制面板上的 ⏻ 按钮关闭电源，然后断开电源线连接。**

2 松开灯泡盖固定螺丝。

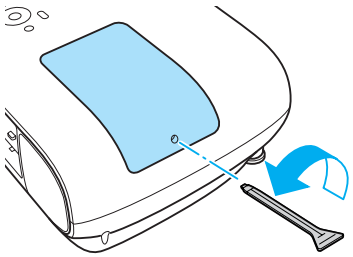

3 取下灯泡盖。

将灯泡盖径直向前滑动并提起，取下灯泡盖。

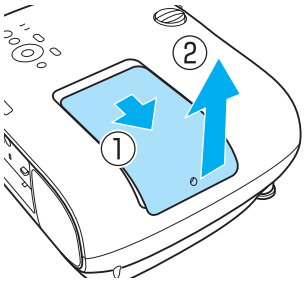

4 松开灯泡的两颗固定螺丝。

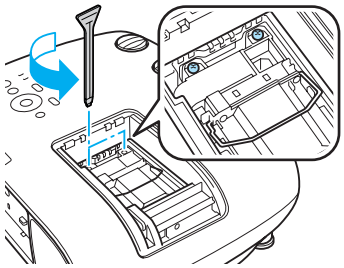

5 取下旧灯泡。

握紧旋钮，将其直接拉出。

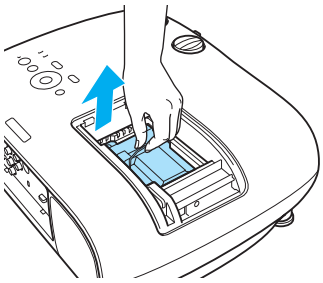

6 安装新的灯泡。

确保灯泡面对正确的方向，将其按进去。

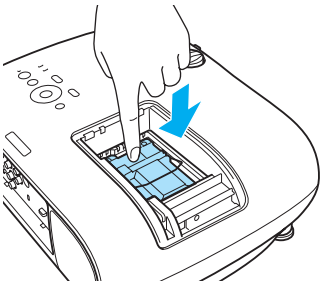

7 拧紧灯泡的两颗固定螺丝。

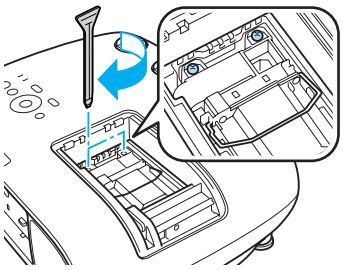

8 更换灯泡盖。

将灯泡盖滑回到位。

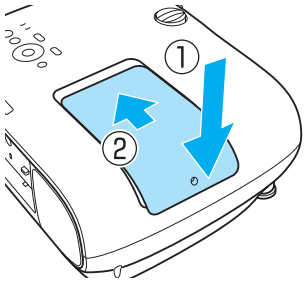

9 拧紧灯罩固定螺丝。

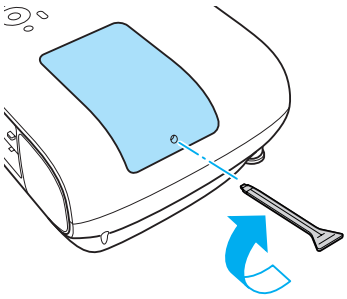

⚠ 警告

请勿拆解或改制灯泡。如果在投影机上安装并使用经改装或拆解的灯泡，则可能会导致火灾、触电或事故。

注意

- 请确保牢固地安装灯泡和灯泡盖。如果未进行正确安装，则不能打开电源。
- 灯泡含有水银（汞）。请按当地处理萤光灯管相关的法律法规处理用过的灯泡。

灯时重设

更换灯泡后，确保重设灯时。

投影机记录灯泡接通时间，当需要更换灯泡时，便以消息和指示灯通知您。

1 **打开电源。**

2 **按 Menu 按钮。**

显示配置菜单。

3 **选择重设 - 灯泡时间重设。**

显示重设的确认信息。

4 **使用 ◀▶ 按钮选择是，然后按 Enter 按钮执行。**

灯时被重设。

选购件和消耗品

如果需要，可以购买下述选购件和消耗品。此选购附件和消耗品列表列出的是截止到 2014 年 7 月的现有库存品。选购件的详细资料如有改变，恕不另行通知。

相关选购件和消耗品在各国的可购买情况可能会有所不同。

选购件

名称	型号	说明
吊架*	ELPMB20	将投影机安装在天花板上时使用。
	ELPMB22	
	ELPMB30	
吊管 450 （450 mm 白色）*	ELPFP13	将投影机安装在较高的天花板上时使用。
吊管 700 （700 mm 白色）*	ELPFP14	
Active Shutter 3D 眼镜	ELPGS03	这些是蓝牙 Active Shutter 3D 眼镜。使用该投影机浏览 3D 图片时使用。
USB 充电适配器	ELPAC01	为 3D 眼镜充电时使用。
无线 LAN 单元 802.11b/g/n （2.4 GHz）	ELPAP07	通过无线 LAN 将外部设备连接至投影机进行图像投影时使用。

* 从天花板上悬吊投影机需要特殊的技术。请联系当地经销商。

消耗品

名称	型号	说明
灯泡组件	ELPLP85	用于更换寿命已到的灯泡。（1 个灯泡）
空气过滤网	ELPAF39	用于更换用过的空气过滤网。（1 个空气过滤网）

支持的分辨率

分量视频

信号	刷新频率 (Hz)	分辨率（点）
SDTV (480i)	60	720 x 480
SDTV (576i)	50	720 x 576
SDTV (480p)	60	720 x 480
SDTV (576p)	50	720 x 576
HDTV (720p)	50/60	1280 x 720
HDTV (1080i)	50/60	1920 x 1080
HDTV (1080p)	50/60	1920 x 1080

复合视频

信号	刷新频率 (Hz)	分辨率（点）
TV (NTSC)	60	720 x 480
TV (SECAM)	50	720 x 576
TV (PAL)	50/60	720 x 576

计算机信号（模拟 RGB）

信号	刷新频率 (Hz)	分辨率（点）
VGA	60	640 x 480
SVGA	60	800 x 600
XGA	60	1024 x 768
SXGA	60	1280 x 960
	60	1280 x 1024
WXGA	60	1280 x 768
	60	1366 x 768
	60	1280 x 800
WXGA++	60	1600 x 900

HDMI1/HDMI2 输入信号

信号	刷新频率 (Hz)	分辨率（点）
VGA	60	640 x 480
SDTV (480i)	60	720 x 480
SDTV (576i)	50	720 x 576

信号	刷新频率 (Hz)	分辨率（点）
SDTV (480p)	60	720 x 480
SDTV (576p)	50	720 x 576
HDTV (720p)	50/60	1280 x 720
HDTV (1080i)	50/60	1920 x 1080
HDTV (1080p)	24/30/50/60	1920 x 1080

MHL 输入信号（仅适用于CH-TW6600W/CH-TW6600）

信号	刷新频率 (Hz)	分辨率（点）
VGA	60	640 x 480
SDTV (480i)	50	720 x 480
SDTV (576i)	60	720 x 576
SDTV (480p)	50	720 x 480
SDTV (576p)	60	720 x 576
HDTV (720p)	50/60	1280 x 720
HDTV (1080i)	50/60	1920 x 1080
HDTV (1080p)	24/30	1920 x 1080

3D 输入信号 HDMI

信号	刷新频率 (Hz)	分辨率（点）	3D 格式		
			帧封装	并排	上下
HDTV (720p)	50/60	1280 x 720	✓	✓	✓
HDTV (1080i)	50/60	1920 x 1080	-	✓	-
HDTV (1080p)	50/60	1920 x 1080	-	✓	-
HDTV (1080p)	24	1920 x 1080	✓	✓	✓

WirelessHD 输入信号

信号	刷新频率 (Hz)	分辨率（点）
VGA	60	640 x 480
SDTV (480i)	60	720 x 480
SDTV (576i)	50	720 x 576
SDTV (480p)	60	720 x 480
SDTV (576p)	50	720 x 576
HDTV (720p)*	50/60	1280 x 720
HDTV (1080i)	50/60	1920 x 1080
HDTV (1080p)*	24/50/60	1920 x 1080

* 以WirelessHD进行投影时，以下信号不支持深色。
  2D： 1080p 60/50 Hz
  3D: 1080P 24 Hz 帧封装/720P 50/60 Hz 帧封装/1080p 60/50 Hz 并排

3D 输入信号 MHL（通过WirelessHD Transmitter*）

信号	刷新频率 (Hz)	分辨率（点）	3D格式		
			帧封装	并排	上下
HDTV (720p)	50/60	1280 x 720	-	✓	✓
HDTV (1080i)	50/60	1920 x 1080	-	✓	-
HDTV (1080p)	50/60	1920 x 1080	-	-	-
HDTV (1080p)	24	1920 x 1080	-	✓	✓

* 仅适用于HDMI5端口

规格

产品名称		CH-TW6600W	CH-TW6600	CH-TW6200
外形尺寸图（不包括可调撑脚）		410（宽）x 157（高）x 304（深）mm		
面板尺寸		0.61" 广角		
显示方式		多晶硅 TFT 有源矩阵		
分辨率		1920 （宽） x 1080 （高） x 3		
扫描频率	数字	像素时钟：13.5 - 148.5 MHz		
		水平：15.63 - 67.5 kHZ		
		垂直：24、30、50 - 60 Hz		
	模拟	像素时钟：13.5 - 148.5 MHz		
		水平：15.63 - 67.5 kHZ		
		垂直：50 - 60 Hz		
焦距调节		手动		
变焦调节		手动（约 1 至 1.6）		
灯泡（光亮源）		UHE 灯泡 250 W，型号：ELPLP85		
电源		100 - 240 V AC ±10%, 50/60 Hz, 3.9-1.8 A		
功耗	100 至 120 V 地区	工作时：385 W		
		待机功耗：0.29 W 待机功耗：1.6 W*		
	220 至 240 V 地区	工作时：366 W		
		待机功耗：0.43 W 待机功耗：1.8 W*		
操作高度		海拔 0 到 2000 m		
操作温度		+5 至 35°C（无结露）		
存放温度		-10 至 +60°C（无结露）		
重量		约6.8 kg	约6.7 kg	约 6.4 kg
连接器		Component 端口 x 1，3RCA 针状插孔		
		PC 端口 x 1，微型 D-Sub15-针（凹）蓝色		
		HDMI 端口 x 2，HDMI 适用于 HDCP、适用于 CEC 信号、适用于 MHL 信号（仅限于HDMI1端口）、适用于线性 PCM、深色		HDMI入力端子x2系統、HDMI 适用于 HDCP、适用于 CEC 信号、深色
		Video 端口 x 1，RCA 针状插孔		
		RS-232C 端口 x 1，D-sub 9-针（凸）		
		Trigger Out 端口 x 1，3.5 mm 微型插孔		
		Audio-L/R 端口 x 1，RCA 针状插孔		
		Audio Out 端口 x 1，立体声微型针状插孔		
		USB 2.0 TypeA 端口 x 1		
扬声器		10 W x 2		

* 在CH-TW6600W上使用WirelessHD Transmitter时，需要满足以下条件
设定 - WirelessHD - WirelessHD 设定为 **开**
设定 - HDMI连接 - 电源开启连接 设定为 **双向** 或 **设备-> PJ** ☛ 第73页

本产品可安全使用的地区：海拔高度2000m及2000m以下地区*
* 基于中国国家标准GB4943.1-2011

倾斜角度

如果使用投影机时其倾斜角度超过 10°，可能会损坏投影机并造成事故。

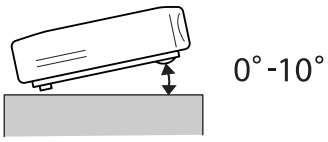

ESC/VP21 命令

使用 ESC/VP21 能够从外部设备控制投影机。有关详细信息，请访问以下网站。

http://www.epson.com

RS-232C 电缆配线

- 连接器形状：D-Sub 9-针（凸）
- 投影机输入端口名称：RS-232C
- 信号名称：

信号名称	功能
GND	信号线接地
TD	传输数据
RD	接收数据

<投影机侧>	（PC 串行电缆）	<计算机侧>
GND 5	———	5 GND
RD 2	←———	3 TD
TD 3	———→	2 RD

- 通讯协议
  默认波特率设定：9600 bps
  数据长度：8 位
  奇偶校验位：无
  停止位：1 位
  流量控制：无

在无线连接下使用时的说明

- 不得擅自更改发射频率、加大发射功率(包括额外加装射频功率放大器)，不得擅自外接天线或改用其它发射天线；

- 使用时不得对各种合法的无线电通信业务产生有害干扰；一旦发现有干扰现象时，应立即停止使用，并采取措施消除干扰后方可继续使用；
- 使用微功率无线电设备，必须忍受各种无线电业务的干扰或工业、科学及医疗应用设备的辐射干扰；
- 不得在飞机和机场附近使用。
- 安装、使用产品前请阅读使用说明。请妥善保管此使用说明（保留备用）。
- 其他信息，可查看产品本身、产品包装和其他形式的资料，包括爱普生网（http://www.epson.com.cn）。

用语解说

本节简要说明本指南文本中未说明的疑难术语。有关详细资料，参考其他市售的出版物。

HDCP	HDCP 是 High-bandwidth Digital Content Protection （高带宽数字内容保护）的缩写。该技术通过对 DVI 和 HDMI 端口上发送的数字信号进行加密，从而起到防止非法复制及保护版权的作用。由于本投影机上的 HDMI 端口支持 HDCP，因此投影机可投影受 HDCP 技术保护的数字图像。但是，本投影机可能无法投影受更新版或修订版 HDCP 加密技术保护的图像。
HDMI™	High Definition Multimedia Interface（高清晰度多媒体接口）的缩写。是 HD 图像和多声道音频信号进行数字传输的标准。 HDMI™ 是针对数字消费电子产品和计算机的标准。由于不压缩数字信号，可以以最佳质量传送图像。它还支持对数字信号的加密功能。
HDTV	High-Definition Television（高清晰度电视）的缩写。指符合下列条件的高清晰度系统。 • 垂直分辨率为 720p 或 1080i，或者更高（p = 逐行，i = 隔行） • 屏幕外观为 16:9 的杜比数字音频接收和播放（或输出）
MHL	MHL 是 Mobile High-definition Link（移动高清连接）的缩写。它是标准的高清影音接口，能够高速传输移动设备上的视频信号。 它是一种连接智能手机和平板电脑的标准接口，能够在不降低视频和音频质量的情况下传输未经压缩的数字信号并且还能同时给这些设备充电。
NTSC	National Television Standards Committee（美国国家电视标准委员会制式）的缩写。一种地面模拟彩色广播方法。此方法用于日本、北美和拉丁美洲。
PAL	Phase Alternation by Line（逐行倒相）的缩写。一种地面模拟彩色广播方法。此方法用于多个西欧国家（法国除外）、亚洲国家（如中国）和非洲。
SDTV	Standard Definition Television（标准清晰度电视）的缩写。指不符合 HDTV 高清晰度电视要求的标准电视系统。
SECAM	SEquential Couleur A Memoire（按顺序传送彩色与存储）的缩写。一种地面模拟彩色广播方法。此方法用于法国、东欧、前苏联、中东、非洲等地。
SVGA	分辨率为 800（水平）x 600（垂直）点的屏幕尺寸标准。
SXGA	分辨率为 1,280（水平）x 1,024（垂直）点的屏幕尺寸标准。
VGA	分辨率为 640（水平）x 480（垂直）点的屏幕尺寸标准。
XGA	分辨率为 1,024（水平）x 768（垂直）点的屏幕尺寸标准。
YCbCr	SDTV 的分量图像信号，Y 表示亮度，Cb 和 Cr 表示色差。
YPbPr	HDTV 的分量图像信号，Y 表示亮度，Pb 和 Pr 表示色差。
长宽比	指图像的纵长和横长的比例。水平和垂直的比率为 16:9 的屏幕（例如 HDTV 屏幕），被称为宽屏。 SDTV 和常用的计算机显示器的长宽比为 4:3。
隔行	创建画面时所需的信息，从图像的顶部开始一直到底部，每隔一行进行发送。由于帧是隔行显示的，因此图像更可能会闪烁。
配对	使用 Bluetooth 设备进行连接时请提前注册设备以确保互相通讯。

一般告示

版权所有。未经Seiko Epson Corporation的书面许可，禁止以电子、机械、影印、录制、或者其他任何形式和方式复制、贮存检索、或者传递本手册中的任何部份。Seiko Epson Corporation对用户使用此处包含的资料不承担任何知识产权保证责任；对于用户因使用此处包含的资料而造成的损失，也不承担任何责任。

如果用户或者第三方由于意外、使用不当、或者违反本机操作规程或未经授权对机器作出任何修改、检修、或者以任何形式更换本产品、或者（除美国之外）操作和维修时未能严格遵循Seiko Epson Corporation提供的操作和维修手册而使其遭受任何损坏、损失、产生任何费用或开销，Seiko Epson Corporation及其附属公司概不负责。

本指南的内容可能会变更或更新，恕不另行通知。

本出版物中使用的图例和屏幕截图可能与实际状态存在差异，仅供参考。

本产品信息如有更改，恕不另行通知。对其中涉及的描述和图像，以包装箱内实际内容为准，在中国法律法规允许的范围内，爱普生（中国）有限公司保留解释权。 本产品、相关资料及光盘以针对在大陆地区销售产品的中文内容为准。英文及其他语种内容针对全球销售产品，仅供用户对照。本资料仅供参考。除中国现行法律法规规定，爱普生（中国）有限公司不承担任何由于使用本资料而造成的直接或间接损失的责任。

注意：其它信息，可查看产品本身、产品包装和其他形式的资料，包括爱普生（中国）有限公司网站：http://www.epson.com.cn 。

制造商：精工爱普生株式会社
地址：日本东京都新宿区西新宿2-4-1
公司名称：爱普生（中国）有限公司
公司地址：中国北京市东城区金宝街89号金宝大厦7层
中国产品

对于中国大陆地区的用户
如果您在使用本产品的过程中遇到问题，可通过以下的顺序来寻求帮助：

1、 首先可查阅产品的相关使用说明，包括产品的说明书（手册）等，以解决问题；
2、 登陆爱普生（中国）有限公司网站（简体中文）http://www.epson.com.cn，查询相关信息以解决问题；
3、 拨打爱普生（中国）有限公司的客户服务热线 400-810-9977，爱普生专业工程师将指导用户解决问题；

使用限制

将本产品用于需要高度可靠性 / 安全性的应用时，例如与航空、铁路、海运、汽车等相关的运 输设备、防灾设备、各种安全设备、或机能 / 精密设备等，您应当在考虑将故障保险和冗余机 制加入设计中以维持安全和整体系统可靠性之后再使用本产品。因为本产品不设计为被应用 于需要极高可靠性 / 安全性的应用，例如航空设备、主要通讯设备、核电控制设备或与直接医 疗相关的医学设备，请在进行完全评估之后自行判断是否适用本产品。

一般告示

EPSON是精工爱普生株式会社的注册商标，EXCEED YOUR VISION，ELPLP 是精工爱普生株式会社的注册商标或商标。

HDMI和High-Definition Multimedia Interface是HDMI Licensing LLC的商标或注册商标。

WirelessHD、WiHD 和 WiHD 徽标是 WirelessHD LLC. 的商标或注册商标。

InstaPrevue 和 InstaPrevue 徽标是 Silicon Image, Inc. 的商标或注册商标。

Bluetooth® 和 Bluetooth 徽标是 Bluetooth SIG, Inc. 的商标。

MHL 和 MHL 徽标是 MHL，LLC 在美国和/或其他国家的商标、注册商标或服务商标。

WPA™和 WPA2™是 Wi-Fi Allience 的注册商标。

App Store 是 Apple Inc. 的服务商标。

Google Play 是 Google Inc. 的商标。

所有其他商标属于各自的所有者，在此仅用于说明目的。

©SEIKO EPSON CORPORATION 2014. All rights reserved.

安全 78
安全设置菜单 78
版本 79
饱和度 34, 70
保存记忆 41, 76
变焦调节 26
变焦环 6
菜单 69
操作 75
操作范围 23
超解像 72
传输范围 56
垂直梯形校正 73
存储重置 42, 79
待机确认 75
灯泡盖 6, 94
灯泡盖固定螺丝 94
灯泡更换期 92
灯泡时间重设 79
灯时 79
灯时重设 95
电源 24, 25
电源关闭连接 73
电源开启连接 73
调节焦距 26
调节倾斜 27
对比度 70
对角屏幕尺寸 71
儿童锁 74
反向音频 73
分辨率 79
肤色 70
高海拔模式 75
高级 70, 72
跟踪 71
更换灯泡 93
更换空气过滤网 92
更换时间 92
更换消耗品 92
工作时间 95
观看区域 46
规格 100
过扫描 72
耗电量 70
黑白基准水平 72
画中画 67, 79
幻灯片 65
基本菜单 77
记忆菜单 76
记忆功能 41
减少 35, 70
降噪 72
焦距调节 26
聚焦 83
聚焦环 6, 26
开始调节 75
空气过滤网 90
空气过滤网盖 90, 93
空气过滤网更换期 92
控制面板 6, 7
控制面板锁定 74
冷却 25
连接 18
连接计算机 18
连接模式 77
连接视频设备 18
连接智能手机或平板电脑 19, 20
亮度 34, 70
密码短语 78
面板校准 75
配置菜单 69
频道 77
屏幕 75
启动 75
启动线路 75
清洁镜头 91
清洁空气过滤网 90
清洁主机 91
清晰度 37, 70
去交错 71
全部重设 79
全屏 32
软键盘 77
扫描模式 79
色调 70
色温 70
色相 34, 70
删除记忆 42, 76
设备连接 56, 73
设定菜单 73
深色 79
视频接收 56, 73
视频信号 79
输入信号 79
刷新频率 79
水平梯形校正 73
睡眠模式 75
搜索接入点 78
缩放 32
锁定设定 74
梯形失真 28
同步 71
同步信息 79
投影 74
投影尺寸 15, 26
投影机信息 79

图像 31, 65
图像菜单 70
图像处理 72
图样色彩 75
退出画中画 79
外观 32, 71
外形尺寸图 12
网关地址 78
网络菜单 76
位置 71
细节增强 38, 72
显示 75
显示背景 75
显示测试图样 26
消耗品的更换期 92
信号菜单 71
信息 75
信息菜单 79
序号 79
选择色彩 75
颜色模式 31, 70
遥控器 8, 23
音量 29, 73
音频 73
用户按钮 74
语言 75
源 24, 79
运动检测 72
载入记忆 41, 76
噪点 84
增加 35, 70
照明 75
支持的分辨率 97
直接开机 75
指示灯 80
重设 71, 72, 73, 75, 76
重设菜单 78, 79
重新命名记忆 42, 76
主菜单 69
状态 79
子菜单 69
子屏幕 62
子屏幕尺寸 79
子屏幕输入源 79
子屏幕位置 79
子网掩码 78
自动光圈 37, 71
自动设置 72
反向 3D 眼镜 71
清洁 3D 眼镜 92
事件 ID 79, 89
无线 LAN 菜单 77
无线 LAN 电源 77
连接兼容 MHL 的设备 19, 20
调节 RGB 35
连接 USB 设备 20
连接 WirelessHD 设备 20
错误/警告指示灯 80
交换主/子屏幕 79
水平/垂直梯形校正 28, 73

2

2D 到 3D 转换 71

3

3D 格式 71, 79
3D 亮度 71
3D 设定 71
3D 深度 71
3D 图像 43
3D 显示 71
3D 显示通知 71
3D 眼镜 43
3D 眼镜充电端口 50

C

CEC 标准 63
Component 端口 18

D

DHCP 78

E

EPSON Super White 70

G

Gamma 34, 70

H

HDMI 端口 63
HDMI 连接 63, 73
HDMI 视频范围 72
HDMI1 端口 18, 19, 20
HDMI2 端口 18

I

IP 地址 78
IP 地址显示 78
IP 设定 78

L

Link 指示灯 50

P

Pairing 44
PC 端口 18

R

RGB 70
RGBCMY 34, 70

S

SSID 77
SSID 显示 78

U

USB 65
USB 端口 20

V

Video 端口 18

W

WiHD 模式 73
WiHD 指示灯 50
WirelessHD 50, 73